BEDIENUNGSANLEITUNG
USER MANUAL
Penlight 4in1R

DE | EN | FR | ES | PT | SV
IT | NL | DK | FI | NO | PL

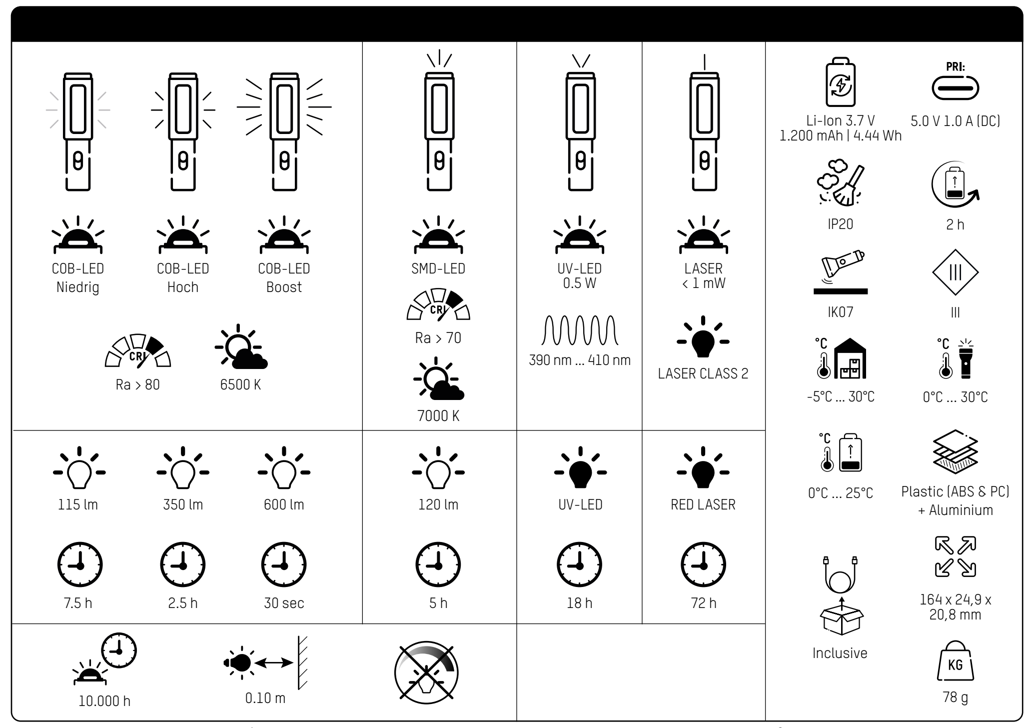

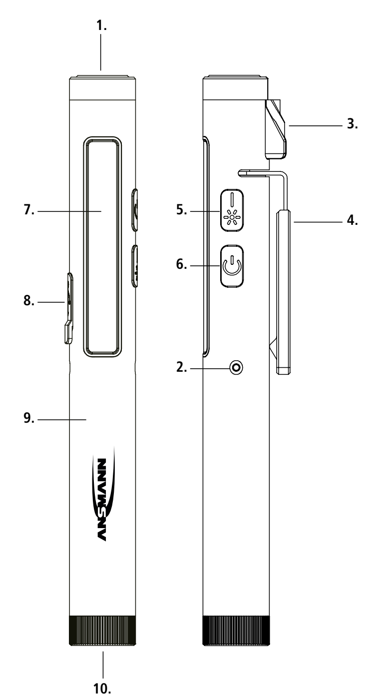

DE

SICHERHEIT - HINWEISERKLÄRUNG

Bitte folgende Zeichen und Wörter beachten, welche in der Bedienungsanleitung, auf dem Produkt und auf der Verpackung verwendet werden:

ⓘ = **Information** | Nützliche Zusatz-Informationen zum Produkt
⊘ = **Hinweis** | Dieser Hinweis warnt vor möglichen Schäden aller Art
⚠ = **Vorsicht** | Achtung - Gefährdung kann zu Verletzungen führen
▲ = **Warnung** | Achtung – Gefährdung! Kann zu schweren Verletzungen oder zum Tod führen

BESTIMMUNGSGEMÄSSER GEBRAUCH

Das Produkt dient als mobile Lichtquelle und ist nicht zur Verwendung in anderen Anwendungen bestimmt. Das Produkt ist nicht für die Raumbeleuchtung im Haushalt geeignet und nur zur Verwendung wie in der Gebrauchsanleitung beschrieben. Eine Anwendung außerhalb dieser Information gilt nicht als bestimmungsgemäß, dies kann Sachschäden oder Personenschäden verursachen. Wir übernehmen keine Haftung für Schäden, die durch falschen bzw. nicht bestimmungsgemäßen Gebrauch entstanden sind.

▲ ALLGEMEINE SICHERHEITSHINWEISE

Laser und UV können Schäden verursachen. Dieses Produkt kann von Kindern ab 8 Jahren und von Personen mit eingeschränkten körperlichen, sensorischen oder geistigen Fähigkeiten oder mangelnder Erfahrung und mangelndem Wissen verwendet werden, wenn sie über die sichere Verwendung des Produkts unterwiesen wurden und die Gefahren kennen. Kinder dürfen nicht mit

dem Produkt spielen. Reinigung und Pflege dürfen nicht von Kindern ohne Aufsicht durchgeführt werden.

Kinder vom Produkt und der Verpackung fernhalten. Das Produkt ist kein Spielzeug. Kinder sollten beaufsichtigt werden, um sicherzustellen, dass sie nicht mit dem Produkt bzw. der Verpackung spielen.

Augenverletzungen vermeiden - nie direkt in den Lichtstrahl schauen oder anderen Personen ins Gesicht leuchten. Geschieht dies zu lange, kann durch Blaulichtanteile eine Netzhautgefährdung auftreten.

Niemals an ein an das Stromnetz angeschlossenes Gerät mit nassen Händen fassen oder wenn dieses ins Wasser gefallen ist. In diesem Fall erst die Haussicherung abschalten und anschließend den Netzstecker ziehen.

Niemals in explosionsgefährdeter Umgebung einsetzen, in welcher

sich brennbare Flüssigkeiten, Staub oder Gase befinden.

Produkt niemals in Wasser oder andere Flüssigkeiten tauchen.

Anschlussleitung nicht knicken, spannen oder in Kontakt mit scharfen Gegenständen, Chemikalien oder Lösungsmittel bringen.

Nur eine gut zugängliche Steckdose benutzen, damit das Produkt bei einem Störfall schnell vom Stromnetz getrennt werden kann.

Alle angeleuchteten Gegenstände müssen mindestens 10cm von der Leuchte entfernt sein.

Produkt ausschließlich mit dem im Lieferumfang enthaltenen Zubehör verwenden.

Niemals versuchen, eine Batterie/Akku zu öffnen, zu quetschen, zu erhitzen oder in Brand zu setzen. Nicht ins Feuer werfen.

⌂ Das Produkt darf nur in geschlossenen, trockenen und weiträumigen Räumen geladen werden, entfernt von brennbaren Materialen und Flüssigkeiten. Nichtbefolgung kann zu Verbrennungen und Bränden führen.

Auslaufende Batterie-/Akkuflüssigkeit kann bei Berührung mit Körperteilen zu Verätzungen führen. Bei Kontakt die betroffenen Stellen sofort mit frischem Wasser ausspülen und umgehend Arzt kontaktieren.

Anschlussklemmen und Batterien nicht kurzschließen.

▲ GEFAHR VOR BRAND UND EXPLOSION

Nicht in der Verpackung benutzen.

Produkt nicht abdecken - Brandgefahr.

Das Produkt niemals extremen Belastungen wie z.B. extreme Hitze, Kälte, Feuer usw. aussetzen.

Nicht im Regen oder Feuchträumen verwenden.

⊘ ALLGEMEINE HINWEISE

- Nicht werfen oder fallen lassen
- Die LED-Abdeckung ist nicht austauschbar. Bei beschädigter Abdeckung muss das Produkt entsorgt werden.
- Die LED-Lichtquelle ist nicht austauschbar. Wenn die Lebensdauer der LED endet, muss die komplette Leuchte ersetzt werden.
- Produkt nicht öffnen oder modifizieren! Instandsetzungsarbeiten dürfen nur vom Hersteller oder einem von ihm beauftragten Servicetechniker oder einer vergleichbar qualifizierten Person durchgeführt werden.
- Das Trennen des Gerätes von der Stromversorgung nur durch Ziehen am Stecker oder Steckergehäuse, nie am Kabel.
- Angaben für Leuchte und Netzteil sowie Netzspannung an der Steckdose müssen mit dem Typenschild übereinstimmen.
- Die Leuchte darf nicht auf die Seite der Lichtquelle gelegt werden oder auf diese Seite umfallen.

⊘ WIEDERAUFLADBARER AKKUPACK

Das Produkt enthält einen austauschbaren Akkupack, bei leerem Akku diesen umgehend wieder aufladen.

Nach vollständiger Aufladung von der Aufladung trennen.

Im Falle eines Auslaufens der Energiequelle die Flüssigkeit mit Schutzhandschuhen und einem trockenen Tuch entfernen.

⊘ UMWELTHINWEISE | ENTSORGUNG

Die Verpackung sortenrein entsorgen. Pappe und Karton zum Altpapier, Folie in die Wertstoff-Sammlung.

Das unbrauchbare Produkt gemäß den gesetzlichen Bestimmungen entsorgen. Die Kennzeichnung „Mülltonne" weist darauf hin, dass Elektrogeräte in der EU nicht mit dem normalen Haushaltsmüll entsorgt werden dürfen. Rückgabe- und Sammelsysteme in ihrer Gemeinde verwenden oder an den Händler wenden, bei dem das Produkt gekauft wurde.

Produkt zur Entsorgung an einer speziellen Entsorgungsstelle für Altgeräte abgeben. Das Produkt nicht in den Hausmüll werfen.

Gebrauchte Batterien/Akkus immer in Übereinstimmung mit den örtlichen Gesetzen oder Anforderungen entsorgen.

Damit erfüllen Sie Ihre gesetzlichen Pflichten und leisten Ihren Beitrag zum Umweltschutz.

ⓘ PRODUKTBESCHREIBUNG

1. Spot-LED
2. UV-LED
3. Laser
4. Drehbarer Halteclip inkl. Magnet

5. Laser-Taste
6. An-/Aus-Taster
7. Hauptlicht COB-LED
8. Ladebuchse mit Ladeanzeige
9. Batteriegehäuse
10. Magnet

ⓘ INBETRIEBNAHME

Leuchte durch Drücken des Ein-/Aus-Tasters anschalten
1× Modus Niedrig
2× Modus Hoch
3× Spot-LED
4× UV-LED
5× Aus
Nach ca. 5s wird die Direktabschaltfunktion aktiviert.
Durch langes Drücken wird der Boost-Modus (COB-LED) aktiviert.

- Aufgrund Temperaturüberwachung kann dieser Modus nur in Zeitabständen erneut aktiviert werden (ca. 10min).

Laser-Taster:
Drücken und halten: Laser an
Doppelklick: Laser dauerhaft an
Warnung vor niedriger Akkukapazität:
Wenn die Akkukapazität niedriger als 10% ist, blinkt die COB-LED 3×.
Akku unmittelbar aufladen.
Lademodus:

- Ladevorgang: Anzeige-LED leuchtet rot
- Akku vollgeladen: Anzeige-LED leuchtet grün

Leuchten und Laden gleichzeitig ist nicht möglich und nicht erlaubt.
Akkupack austauschen:
Gehäuse aufdrehen um den Akkupack zu entnehmen

ACHTUNG LASER!
Beim Betreiben einer Laser-Einrichtung können Personenschäden hervorgerufen werden.
Laserstrahlung – Gefahr für das Auge:
- Laserstrahl niemals auf Personen oder Tiere ausrichten.
- Nicht in den Laserstrahl blicken.
- Reflexion: Spiegelnde Reflexionen können genauso gefährlich sein, wie der direkte Laserstrahl, da der Laserstrahl in eine bestimmte Richtung gelenkt wird und so Personen oder Geräte gefährden kann, die sich nicht direkt im

Strahlengang befinden.
- Laserstrahlen können die Augen/Netzhaut schädigen, dies kann zu dauerhaften Schädigungen führen.

▲ ACHTUNG LASERDIODE: Das Gehäuse nicht aufschrauben!

▲ RISIKOGRUPPE 1
Achtung: Dieses Produkt strahlt UV-Licht aus. Minimieren Sie den Kontakt mit Augen und Haut. Verwenden Sie geeignete Schutzvorrichtungen.

CE Das Produkt entspricht den Anforderungen der EU Richtlinien.

Technische Änderungen vorbehalten. Für Druckfehler übernehmen wir keine Haftung.

GB

SAFETY - EXPLANATION OF NOTES

Please take note of the following symbols and words used in the operating instructions, on the product and on the packaging:

ⓘ = **Information** | Useful additional information about the product
⊘ = **Note** | The note warns you of possible damage of all kinds
⚠ = **Caution** | Attention - Hazard can lead to injuries
▲ = **Warning** | Attention – Danger! May result in serious injury or death

PROPER INTENDED USE

The product serves as a mobile light source and is not intended for use in other applications. The product is intended exclusively for private, household use and is not suitable for commercial use or for household room lighting and is only for use as described in the operating instructions. Use outside that stipulated in the information is improper use and this can result in damage to property or personal injury. We accept no liability for damage caused by incorrect or improper use.

▲ GENERAL SAFETY INSTRUCTIONS

Lasers and UV rays can cause damage. This product may be used by children from the age of 8 and

by persons with reduced physical, sensory or mental abilities or lack of experience and knowledge, if they have been instructed on the safe use of the product and are aware of the hazards. Children are not permitted to play with the product. Children are not permitted to carry out cleaning or care without supervision.

Keep the product and the packaging away from children. This product is not a toy. Children should be supervised in order to ensure that they do not play with the product or packaging.

Avoid eye injuries - Never look directly into the beam of light or shine it into other people's faces. If this occurs for too long, the blue light portion of the beam can cause retinal damage.

Never touch a device that is connected to the mains with wet hands, or if it has fallen into water. In this case, first switch off the house circuit breaker and

then pull out the mains plug.

Do not expose to potentially explosive environments where there are flammable liquids, dusts or gases.

Never submerge the product in water or other liquids.

Use only an easily accessible mains socket so that the product can be quickly disconnected from the mains in the event of a fault.

All illuminated objects must be at least 10cm away from the lamp.

Use the product exclusively with the accessories included with it.

Never try to open, crush or heat a standard/rechargeable battery or set it on fire. Do not throw into a fire.

⌂ The product may only be charged in closed, dry and spacious rooms, away from combustible materials and liquids. Disregard can result in burns and fires.

Leaking battery fluid can cause irritation if it comes into contact with the skin. Immediately rinse affected areas with fresh water and then seek medical attention.

Do not short-circuit connection terminals or batteries.

▲ DANGER OF FIRE AND EXPLOSION

Do not use while still in the packaging.

Do not cover the product - risk of fire.

Never expose the product to extreme conditions, such as extreme heat/cold etc.

Do not use in the rain or in damp areas.

⊘ GENERAL INFORMATION

- Do not throw or drop
- The LED cover cannot be replaced. If the cover is damaged, the product must be disposed of.
- The LED light source cannot be replaced. If the LED has reached the end of its service life, the complete lamp must be replaced.
- Do not open or modify the product! Repair work shall only be carried out by the manufacturer or by a service technician appointed by the manufacturer or by a similarly qualified person.
- Disconnect the device from the power supply only by pulling on the plug or plug housing, never on the cable.
- Information for the light and mains adapter as well as mains voltage on the socket must match with the type plate.

- The lamp shall not be placed face-down or allowed to topple face-down.

⊘ RECHARGEABLE BATTERY PACK

The product contains a replaceable, rechargeable battery pack. If the rechargeable battery pack is empty, recharge it immediately.

Once fully charged, remove from the charger.

In the event of liquid leaking from the power source, remove this with protective gloves and a dry cloth.

⊘ ENVIRONMENTAL INFORMATION | DISPOSAL

Dispose of packaging after sorting by material type. Cardboard and cardboard to the waste paper, film to the recycling collection.

Dispose of the unusable product in accordance with the legal provisions. The „waste bin" symbol indicates that, in the EU, it is not permitted to dispose of electrical equipment in household waste. Use the return and collection systems in your area or contact the dealer from whom you purchased the product.

For disposal, pass the product on to a specialist disposal point for old equipment. Do not dispose of the device with household waste!

Always dispose of used batteries & rechargeable batteries in accordance with the local regulations and requirements.

In this way you will fulfil your legal obligations and contribute to environmental protection.

ⓘ PRODUCT DESCRIPTION

1. LED spotlight
2. UV LED
3. Laser
4. Rotatable holding clip incl. magnet
5. Laser button
6. On/off button
7. Main light COB LED
8. Charging socket with charging indicator
9. Battery housing
10. Magnet

ⓘ FIRST USE

Switch on the light by pressing the on/off button
1× Low mode
2× High mode
3× LED spotlight

4× UV LED
5× Off
After about 5 seconds, the direct switch-off function is activated.
Pressing and holding activates boost mode (COB LED).

- This mode can only be reactivated at set intervals (approx. 10 min.) due to the temperature monitoring.

Laser scanner:
Press and hold: Laser on
Double-press: Laser on continuously
Low battery warning:
When the battery capacity is lower than 10%, the COB LED flashes 3 times.
Charge battery immediately.
Charging mode:

- Charging process: LED turns red
- Battery fully charged: LED turns green

It is not possible to use the light while charging.
Replace battery pack:
Untwist the housing to remove the battery pack

CAUTION: LASER!
Operating a laser device may cause personal injury.
Laser radiation – danger to the eyes:
- Never point the laser beam at people or animals.
- Do not look into the laser beam.
- Reflection: Reflected laser beams can be just as dangerous as direct laser beams, as the laser beam is directed in a specific direction and can therefore endanger people or equipment that are not directly in the beam path.
- Laser beams can damage the eyes/retina, which can lead to permanent damage.

▲ CAUTION LASER DIODE: Do not unscrew the housing!

▲ RISK GROUP 1
Caution: This product emits UV light. Minimise contact with eyes and skin. Use appropriate protective equipment.

CE The product complies with the requirements from the EU directives.

Subject to technical changes. We assume no liability for printing errors.

FR

SÉCURITÉ - EXPLICATION DES SYMBOLES

Veuillez respecter les symboles et mots de signalisation suivants qui sont utilisés dans le mode d'emploi, sur le produit et sur l'emballage :

ⓘ = **Information** | Informations supplémentaires utiles sur le produit
⊘ = **Remarque** | Cette remarque avertit contre des dommages possibles de tout type
⚠ = **Prudence** | Attention - le risque peut entraîner des blessures
▲ = **Avertissement** | Attention – danger ! Peut entraîner des blessures graves, voire la mort

UTILISATION CONFORME AUX PRESCRIPTIONS

Le produit sert de source lumineuse mobile et n'est pas conçu pour d'autres applications. Le produit est uniquement conçu pour une utilisation privée et ni pour une utilisation commerciale, ni pour l'éclairage ambiant à la maison et uniquement pour l'utilisation telle que décrite dans le mode d'emploi. L'utilisation en dehors de ces informations est considérée comme non conforme, cela peut entraîner des dommages matériels ou des blessures sur les personnes. Nous n'endossons aucune responsabilité pour les dommages qui résultent d'une utilisation incorrecte ou d'une utilisation non conforme aux prescriptions.

▲ CONSIGNES DE SÉCURITÉ GÉNÉRALES

Les rayons laser et UV peuvent causer des dommages. Ce produit peut être utilisé par des enfants à partir de 8 ans et par des personnes avec des capacités physiques, sensorielles ou intellectuelles limitées ou avec un manque d'expérience et de connaissances si elles sont surveillées ou si elles ont été instruites concernant

l'utilisation de sécurité du produit et si elles connaissent les dangers. Les enfants ne doivent pas jouer avec le produit. Le nettoyage et l'entretien ne doivent pas être effectués par des enfants sans surveillance.

Tenez les enfants éloignés du produit et de l'emballage. Le produit n'est pas un jouet. Les enfants devraient être surveillés afin de s'assurer qu'ils ne jouent pas avec le produit ou l'emballage.

Éviter les lésions oculaires – Ne jamais regarder directement dans le faisceau lumineux ou ne jamais éclairer des personnes dans le visage. Si cela se produit de manière prolongée, la part de lumière bleue peut causer un risque pour la rétine.

Ne jamais toucher un appareil raccordé au réseau électrique avec les mains mouillées ou si l'appareil est tombé dans l'eau. Dans ce cas, couper tout d'abord le disjoncteur de

la maison, puis débrancher la fiche secteur.

Ne jamais utiliser dans un environnement explosible où se trouvent des liquides inflammables, de la poussière ou des gaz.

Ne jamais plonger le produit dans l'eau ou dans un autre liquide.

Toujours utiliser une prise bien accessible afin de pouvoir débrancher le produit du réseau électrique en cas de défaut.

Tous les objets éclairés doivent être à une distance d'au moins 10 cm de la lampe.

N'utiliser le produit qu'avec les accessoires compris dans l'étendue de la livraison.

Ne jamais tenter d'ouvrir, d'écraser, de chauffer ou de mettre en feu une pile / un accu. Ne pas jeter au feu.

⌂ Ne charger le produit que dans des

pièces fermées, au sec et vastes, à l'abri de matériaux et de liquides inflammables. Le non-respect peut entraîner des brûlures et des incendies.

Les fuites de piles / les liquides dans les accus peuvent entraîner des brûlures chimiques en cas de contact avec des parties du corps. En cas de contact, rincer immédiatement les emplacements concernés avec de l'eau fraîche et contacter immédiatement un médecin.

Ne pas court-circuiter les broches de raccordement et les piles.

▲ RISQUE D'INCENDIE ET D'EXPLOSION

Ne pas utiliser dans l'emballage.

Ne pas couvrir le produit - risque d'incendie.

Ne jamais exposer le produit à des sollicitations extrêmes, par ex. chaleur, froid extrême, etc.).

Ne pas utiliser sous la pluie ou dans

des pièces humides.

⊘ REMARQUES GÉNÉRALES

- Ne pas jeter ou laisser tomber
- Le couvercle de la LED ne peut pas être remplacé. Si le couvercle est endommagé, le produit doit être éliminé.
- La source lumineuse LED ne peut pas être remplacée. À la fin de la durée de vie de la LED, vous devez remplacer toute la lampe.
- Ne pas ouvrir ou modifier le produit ! Les travaux de réparation ne doivent être effectués que par le fabricant ou par un technicien de service chargé de ce travail par le fabricant ou par une personne qualifiée de manière similaire !
- Pour la coupure de l'appareil de l'alimentation électrique, toujours tirer sur la fiche du connecteur et jamais sur le câble.
- Les indications concernant la lampe et l'alimentation ainsi que la tension de réseau sur la prise doivent correspondre à la plaque signalétique.
- La lampe ne doit pas être posée sur le côté de la source lumineuse ou tomber de ce côté.

⊘ BLOC D'ACCU RECHARGEABLE

Le produit contient un bloc d'accu, en cas d'accu vide celui-ci doit être rechargé immédiatement.

Une fois le chargement complet, arrêter le chargement.

En cas de fuite de la source d'énergie, éliminer le liquide avec des gants de protection et un chiffon sec.

⊘ REMARQUE CONCERNANT L'ENVIRONNEMENT | ÉLIMINATION

Éliminez l'emballage par type. Mettez le papier et le papier avec les déchets de papier et le film avec les matières recyclables.

Éliminez le produit inutilisable conformément aux dispositions légales. Le marquage avec la « poubelle » indique que dans l'UE, les appareils électriques ne doivent pas être éliminés avec les déchets domestiques normaux. Utilisez les systèmes de reprise et de collecte de votre commune ou adressez-vous au revendeur auprès de qui l'appareil a été acheté.

Transmettez le produit à un point de collecte spécial pour appareils usagés en vue de son élimination. Ne jetez pas le produit avec les ordures ménagères.

Éliminez toujours les piles / batteries usées conformément aux lois ou exigences locales.

Vous vous acquittez ainsi de vos obligations légales et contribuez à la protection de l'environnement.

ⓘ DESCRIPTION DU PRODUIT

1. Spot à LED
2. LED UV
3. Laser
4. Clip de fixation rotatif avec aimant
5. Touche laser
6. Bouton de marche / arrêt
7. Éclairage principal COB-LED
8. Prise de charge avec indicateur de charge
9. Boîtier de la batterie
10. Aimant

ⓘ MISE EN SERVICE

Allumer la lampe en appuyannt sur le bouton Marche / Arrêt
1× mode d'intensité faible
2× mode d'intensité élevée
3× spot LED
4× UV LED
5× éteint
La fonction d'arrêt direct est activée après environ 5 secondes.

Une pression prolongée permet d'activer le mode Boost (LED COB).

- Du fait de la surveillance de la température, ce mode ne peut être réactivé que par intervalles (env. 10min).

Bouton laser :
Appuyer et maintenir : laser activé
Double-cliquer : laser activé en permanence
Avertissement de capacité d'accumulateur faible :
Lorsque la capacité de l'accumulateur est inférieure à 10 %, la LED COB clignote 3 fois.
Recharger immédiatement l'accumulateur.
Mode de charge :

- Processus de charge : la LED d'affichage s'allume en rouge
- Accumulateur complètement chargé : la LED d'affichage s'allume en vert

Il n'est pas possible et interdit de faire les deux en même temps.

ATTENTION LASER !
L'utilisation d'un appareil laser peut causer des blessures corporelles.
Rayonnement laser – danger pour les yeux :

- Ne jamais diriger le faisceau laser vers des personnes ou des animaux.
- Ne pas regarder le faisceau laser.
- Réflexion : les réflexions miroitantes peuvent être tout aussi dangereuses que le rayon laser direct, car le rayon laser est dirigé dans une direction précise et peut ainsi mettre en danger des personnes ou des appareils qui ne se trouvent pas directement dans le trajet du rayon.
- Les rayons laser peuvent endommager les yeux/la rétine, ce qui peut entraîner des lésions irréversibles

▲ ATTENTION DIODE LASER : ne pas dévisser le boîtier !

▲ GROUPE DE RISQUE 1
Attention : ce produit émet des rayons UV. Réduisez au minimum le contact avec les yeux et la peau. Utilisez des équipements de protection appropriés.

CE Le produit est conforme aux exigences des directives européennes.

Sous réserve de modifications techniques. Nous n'endossons aucune responsabilité pour les erreurs d'impression.

ES

SEGURIDAD - DECLARACIÓN DE INDICACIÓN

Por favor, observe las siguientes señales y palabras que se emplearán en las instrucciones de servicio, en el producto y en el embalaje:

ⓘ = **Información** | Informaciones prácticas adicionales sobre el producto
⊘ = **Indicación** | Esta indicación avisa de posibles daños de todo tipo
⚠ = **Cuidado** | Atención - peligro de sufrir lesiones
▲ = **Aviso** | ¡Atención, peligro! Puede tener como consecuencia heridas graves o la muerte

USO PRESCRITO

El producto se ha concebido como fuente de luz móvil y no está destinado a otras aplicaciones. El producto está destinado exclusivamente al uso privado en el hogar y no es apto para uso comercial ni para la iluminación de habitaciones en el hogar sino debe utilizar sólo como se describe en las instrucciones de uso. El uso al margen de estas informaciones no se considera como prescrito y puede causar daños materiales o lesiones personales. No aceptamos ninguna responsabilidad respecto de los daños causados por el uso incorrecto o no prescrito.

▲ INDICACIONES DE SEGURIDAD GENERALES

El láser y los rayos UV pueden causar daños. Este producto puede ser utilizado por niños a partir de 8 años y por personas con capacidades físicas, sensoriales o mentales reducidas o con falta de experiencia si se les informa de su empleo seguro y conocen sus peligros. Los niños no deben jugar con el producto. La limpieza y los cuidados no deben correr a cargo de los niños sin vigilancia.

Mantenga a los niños alejados del producto y de su embalaje. El producto no es un juguete. Los niños deben estar vigilados para garantizarse que no jueguen con el producto o el embalaje.

Evitar las heridas de los ojos; no mirar directamente en el haz de luz ni alumbrar el rostro de otras personas. Si esto sucediera durante un tiempo excesivo,

se podría en peligro la retina por causa de la porción de luz azul.

No tocar nunca un dispositivo conectado a la red de corriente con las manos mojadas o si éste hubiera caído al agua. En este caso debe desconectarse primero el seguro o fusible de toda la casa y desenchufar seguidamente.

No emplear nunca en entornos susceptibles de explosión, donde se encuentren líquidos inflamables, polvos o gases.

No sumerja el producto nunca en agua u otros líquidos.

Emplee solo una toma bien accesible para que el producto pueda desconectarse de la red de corriente inmediatamente en caso de fallo.

Todos los objetos iluminados deben encontrarse mínimamente a 10 cm de la lámpara.

Emplear el producto sólo con los accesorios que formen parte del volumen de suministro.

No intente nunca abrir una pila o acumulador, aplastarla, calentarla ni quemarla. No arrojar al fuego.

⌂ El producto solamente debe cargarse en estancias cerradas, secas, amplias y alejadas de materiales y líquidos inflamables. La no observación puede tener como consecuencia quemaduras e incendios.

Las pilas con fugas o el líquido de los acumuladores pueden causar quemaduras químicas al entrar en contacto con miembros del cuerpo. Al entrar en contacto, enjuagar inmediatamente con agua fresca y ponerse en contacto sin dilación con el médico.

No crear un cortocircuito entre la terminal de conexión y las pilas.

▲ PELIGRO DE INCENDIO Y EXPLOSIÓN

No lo emplee en su embalaje.

No cubra el producto; peligro de incendio.

El producto no debe someterse nunca a esfuerzos extremos como, por ejemplo, calor y frío intensos, fuego, etc.

No emplear bajo la lluvia o en locales húmedos.

⊘ INDICACIONES GENERALES

- No arrojar ni dejar caer
- La cobertura del LED no es substituible. Si se daña la cobertura, debe desecharse el producto.
- La fuente de luz del LED no es substituible. Cuando concluya la vida útil de la fuente de luz o bombilla, debe substituirse la lámpara completa.
- ¡No abrir ni modificar el producto! Las reparaciones solo deben ser llevadas a cabo por el fabricante o por un técnico de servicio por él encargado o por una persona cualificada de modo semejante.
- Desconecte el dispositivo de la red de corriente solo tirando del enchufe o desde el compartimento del conector, nunca tirando del cable.
- Las indicaciones relativas a la lámpara, el bloque de alimentación así como la tensión de red de la toma de corriente deben coincidir con lo indicado en la placa de tipo.
- La lámpara no debe colocarse por el lado de la fuente de luz o caer por este lado.

⊘ CONJUNTO DE PILAS RECARGABLES

El producto contiene un conjunto de pilas o acumuladores; en caso de acumuladores agotados, recárguelos inmediatamente.

Desconecte cuando la carga se haya completado.

Si se da una fuga en la fuente de energía, retire el líquido con guantes

protectores y un paño seco.

⊘ INDICACIÓN RELATIVA AL MEDIO AMBIENTE | ELIMINACIÓN

Elimine el embalaje después de clasificar sus materiales. La cartulina y el cartón deben desecharse con el papel viejo mientras que la lámina debe ir a la sección de reciclado de estos materiales.

Elimine el producto ya inservible observando las prescripciones legales. El icono del „cubo de basura" indica que los aparatos eléctricos no deben eliminarse en la UE con la basura doméstica normal. Sírvase de los sistemas de devolución o colecta de su comunidad o diríjase al comercio en el que compró el producto.

Entregue el producto para su eliminación a un centro de eliminación especial para aparatos viejos. No arroje el producto a la basura doméstica.

Elimine las pilas o acumuladores agotados siempre observando las leyes y exigencias locales.

De este modo cumplirá sus obligaciones legales y cooperará a la preservación medioambiental.

ⓘ DESCRIPCIÓN DEL PRODUCTO

1. Punto de luz led (Spot)
2. LED UV
3. Láser
4. Clip de sujeción giratorio con imán incluido
5. Botón del láser
6. Pulsador de conex./desc.
7. Luz principal: cinta led (COB-LED)
8. Toma de carga con indicador de carga
9. Carcasa de las pilas
10. Imán

ⓘ PUESTA EN SERVICIO

La lámpara se enciende pulsando el botón de encendido/apagado
1× Modo Bajo
2× Modo Alto
3× Punto de luz (Spot-LED)
4× UV-LED
5× Apagado
La función de desconexión directa se activa transcurridos unos 5 segundos.
Si se mantiene pulsado, se activa el modo Boost (LED COB).

- Debido a la vigilancia de temperatura, este modo puede activarse de nuevo solo en intervalos de tiempo (aprox. 10 minutos).

Botón del láser:
Mantener pulsado: láser encendido
Doble clic: láser encendido de forma permanente
Advertencia de batería baja:
Cuando la capacidad de la batería es inferior al 10 %, el LED COB parpadea 3 veces.
Cargar la batería de inmediato.

Modo de carga:

- Proceso de carga: el indicador led se ilumina en rojo
- Batería completamente cargada: el indicador led se ilumina en verde

No es posible ni está permitido iluminar y cargar al mismo tiempo el dispositivo.

ATENCIÓN, LÁSER!
El uso de un dispositivo láser puede provocar lesiones personales.
Rayonnement laser – Danger pour les yeux :
- Ne jamais diriger le faisceau laser vers des personnes ou des animaux.
- Ne pas regarder le faisceau laser.
- Réflexion : les réflexions miroitantes peuvent être tout aussi dangereuses que le rayon laser direct, car le rayon laser est dirigé dans une direction précise et peut ainsi mettre en danger des personnes ou des appareils qui ne se trouvent pas directement dans le trajet du rayon.
- Les rayons laser peuvent endommager les yeux/la rétine, ce qui peut entraîner des lésions irréversibles.

▲ ATENCIÓN, DIODO LÁSER: ¡No desatornille la carcasa!

▲ GRUPO DE RIESGO 1
Atención: este producto emite luz ultravioleta. Minimice el contacto con los ojos y la piel. Utilice dispositivos de protección adecuados.

CE El producto observa las exigencias de las directivas de la UE.

Reservado el derecho a introducir cambios técnicos. No aceptamos ninguna responsabilidad por errores de impresión.

PT

SEGURANÇA - EXPLICAÇÃO DAS INDICAÇÕES

Observe os seguintes símbolos e palavras utilizados no manual de instruções, no produto e na embalagem:

ⓘ = **Informação** | Informações adicionais úteis sobre o produto
⊘ = **Indicação** | Esta indicação avisa de possíveis perigos de qualquer tipo
⚠ = **Cuidado** | Atenção - Perigo, pode causar ferimentos
▲ = **Aviso** | Atenção – Perigo! Pode causar ferimentos graves ou morte

UTILIZAÇÃO CORRETA

O produto serve de fonte de luz móvel e não se destina a outras aplicações. O produto não se destina à iluminação de espaços domésticos, apenas à utilização como descrita no manual de utilização. Uma utilização fora desta informação não é considerada como correta, o que pode causar danos materiais ou pessoais. Não assumimos qualquer responsabilidade por danos causados por utilização errada ou indevida.

▲ INSTRUÇÕES DE SEGURANÇA GERAIS

O laser e os raios UV podem causar danos. Este produto pode ser usado por crianças a partir dos 8 anos de idade e por pessoas com capacidades físicas, sensoriais ou mentais limitadas ou falta de experiência e conhecimento, se forem instruídas sobre a utilização segura do dispositivo e conheçam os perigos. As crianças não devem brincar com o produto. Os trabalhos de limpeza e de manutenção não devem ser reali-

zados por crianças sem supervisão.

Manter as crianças afastadas do produto e da embalagem. O produto não é um brinquedo. As crianças devem ser supervisionadas para garantir que não brincam com o produto ou com a embalagem.

Evitar lesões oculares - nunca olhe diretamente para o feixe de luz nem direcione a luz para o rosto de outras pessoas. Se tal ocorrer durante muito tempo, a percentagem de luz azul pode causar perigo para a retina.

Nunca tocar num aparelho ligado à corrente elétrica com as mãos húmidas ou caso este tenha caído na água. Neste caso, primeiro desligar a proteção doméstica e de seguida puxar a ficha de rede.

Nunca utilizar em ambientes sujeitos a risco de explosão nas quais estejam presentes líquidos, pós ou gases combustíveis.

Nunca imergir o produto em água ou outros líquidos.

Utilizar apenas uma tomada de fácil acesso para que o produto possa ser rapidamente desligado da corrente elétrica em caso de avaria.

Todos os objetos iluminados devem estar afastados pelo menos 10 cm da lanterna.

Utilize o produto exclusivamente com o acessório incluído no volume de fornecimento.

Nunca tente abrir, esmagar, aquecer ou queimar uma pilha / pilha recarregável. Não atirar para o fogo.

⌂ O produto pode apenas ser carregado apenas em espaços fechados, secos e amplos, afastado de materiais e líquidos combustíveis. A inobservância pode causar queimaduras e incêndio.

A fuga de líquido da bateria / pilha

recarregável pode causar queimaduras se entrar em contacto com partes do corpo. Em caso de contacto, lave imediatamente as áreas afetadas com água fresca e contacte imediatamente um médico.

Não curto-circuitar os bornes de ligação e as pilhas.

▲ PERIGO DE INCÊNDIO E EXPLOSÃO

Não utilizar dentro da embalagem.

Não cobrir o produto - Perigo de incêndio.

Nunca sujeitar o produto a sobrecargas extremas, p. ex., calor ou frio extremo, chama, etc.

Não utilizar à chuva ou em espaços húmidos.

⊘ INDICAÇÕES GERAIS

- Não atirar ou deixar cair
- A cobertura do LED não é substituível. Em caso de danos na cobertura, o produto deverá ser eliminado.
- A fonte de luz LED não é substituível. Quando terminar a sua vida útil do LED, é necessário substituir toda a lanterna.
- Não abrir nem modificar o produto! Os trabalhos de reparação podem apenas ser realizados pelo fabricante ou por um técnico de serviços

encarregue por ele ou por uma pessoa igualmente qualificada.

- Desligar o aparelho da alimentação de corrente apenas puxando pela ficha ou pela caixa da ficha, nunca pelo cabo.
- Indicações relativas à lanterna, fonte de alimentação, assim como tensão de rede na tomada devem coincidir com a placa de características.
- A lanterna não pode ser colocada no lado da fonte de iluminação ou cair nesse lado.

⊘ BATERIA RECARREGÁVEL

O produto contém uma bateria substituível, se a bateria estiver vazia recarregue-a imediatamente.

Desligue do carregamento após o carregamento completo.

Em caso de fuga da fonte de energia, remova o líquido com luvas de proteção e um pano seco.

⊘ INDICAÇÕES RELATIVAS AO MEIO AMBIENTE ELIMINAÇÃO

Elimine a embalagem de acordo com o seu tipo. Papelão e cartão junto com o papel velho, película junto com plásticos.

Eliminar o produto inutilizável conforme as disposições legais. O símbolo do „caixote do lixo" indica que, na UE, os aparelhos elétricos não podem ser eliminados em conjunto com o lixo doméstico normal. Utilizar os sistemas de devolução e recolha do seu município ou contactar o revendedor onde o produto foi adquirido.

Para a eliminação, encaminhar o produto para um ponto de recolha especial para aparelhos usados. Não juntar o produto ao lixo doméstico.

Elimine as pilhas / baterias usadas sempre de acordo com a legislação ou requisitos locais.

Desta forma, cumpre as suas obrigações legais e contribui para a proteção do meio ambiente.

ⓘ DESCRIÇÃO DO PRODUTO

1. Spot-LED
2. LED UV
3. Laser
4. Clipe de retenção rotativo incl. íman
5. Botão laser
6. Botão de ligar/desligar
7. Luz principal COB LED
8. Entrada de carregamento com indicador de carga
9. Caixa da bateria
10. Íman

ⓘ COLOCAÇÃO EM FUNCIONAMENTO

Ligue a lanterna ao premir o botão de ligar/desligar
1× Modo baixo
2× Modo alto
3× LED Spot
4× LED UV
5× Desligado
A função de desconexão direta é ativada após cerca de 5s.
Se premir prolongadamente ativa o modo boost (COB LED).

- Devido à monitorização da temperatura, este modo apenas pode ser reativado a intervalos (de aprox. 10min).

Botão laser:
Premir e manter premido: Laser ligado
Duplo clique: Laser permanentemente ligado
Aviso de bateria fraca:
Se a capacidade da bateria for inferior a 10%, o LED COB pisca 3 vezes.
Carregar a bateria imediatamente.
Modo de carregamento:

- Processo de carregamento: o LED indicador acende-se a vermelho
- Bateria totalmente carregada: O LED indicador acende-se a verde

Não é possível nem permitido ligar a lanterna e carregar em simultâneo.

ATENÇÃO LASER!
A utilização de um equipamento a laser pode causar ferimentos pessoais.
Radiação laser – Perigo para os olhos:
- Nunca aponte o feixe laser para pessoas ou animais.
- Não olhe diretamente para o feixe laser.
- Reflexão: os reflexos espelhados podem ser tão perigosos quanto o raio laser direto, pois o raio laser é direcionado para uma determinada direção e pode colocar em risco pessoas ou equipamentos que não estejam diretamente no caminho do raio.
- Os raios laser podem danificar os olhos/retina, o que pode causar danos permanentes.

▲ ATENÇÃO DIODO LASER: Não desaparafuse a caixa!

▲ GRUPO DE RISCO 1
Atenção: Este produto emite luz UV. Minimize o contacto com os olhos e a pele. Utilize dispositivos de proteção adequados.

CE O produto cumpre os requisitos das diretivas UE.

Sujeito a alterações técnicas. Não nos responsabilizamos por erros de impressão.

SV

SÄKERHET - FÖRKLARING TILL ANVISNINGAR

Beakta följande symboler och signalord som finns i bruksanvisningen, på produkten och på förpackningen:

ⓘ = **Information** | Nyttig extrainformation om produkten
⊘ = **Obs** | Denna anvisning varnar för alla typer skador
⚠ = **Försiktigt** | Se upp – risk för personskador
▲ = **Varning** | Se upp – fara! Om denna anvisning inte beaktas kan detta leda till svåra personskador eller dödsfall

AVSEDD ANVÄNDNING

Produkten används som mobil ljuskälla och är inte avsedd för andra ändamål. Produkten lämpar sig inte som rumsbelysning i hemmet och är endast avsedd att användas enligt beskrivningen i bruksanvisningen. All annan användning räknas som ej avsedd och kan leda till sak- eller personskador. Vi ansvarar inte för skador som uppstår till följd av felaktig resp. ej avsedd användning.

▲ ALLMÄNNA SÄKERHETSANVISNINGAR

Laser och UV-strålning kan orsaka skador. Denna produkt kan användas av barn från 8 år och av personer med nedsatt fysisk, sensorisk eller mental förmåga eller av personer utan tillräcklig erfarenhet av eller kunskap om

produkten, såvida de har instruerats i hur produkten används och känner till farorna. Barn får inte leka med produkten. Barn får inte rengöra eller sköta produkten utan att de hålls under uppsikt.

Håll barn borta från produkten och förpackningen. Produkten är ingen leksak. Håll barn under uppsikt så att de inte leker med produkten eller förpackningen.

Undvik ögonskador – titta aldrig i ljusstrålen och lys aldrig andra personer i ansiktet. Om detta sker under längre tid kan andelen blått ljus skada näthinnan.

Använd inte produkten i områden med explosionsrisk eller där det förekommer brännbara vätskor, brännbart damm eller brännbara gaser.

Sänk aldrig ned produkten i vatten eller andra vätskor.

Alla belysta föremål måste finnas på minst 10 cm avstånd från lampan.

Produkten får endast användas med de tillbehör som ingår i leveransen.

Felaktigt isatta batterier kan läcka och/eller orsaka brand/explosion.

Batterier ska förvaras oåtkomligt för barn: Risk för sväljning resp. kvävning.

Försök aldrig att öppna, klämma, värma upp eller tända ett batteri. Kasta inte i eld.

Tänk på att sätta i batterierna med polerna i rätt riktning.

Läckande batterivätska kan orsaka frätskador om den kommer i kontakt med kroppsdelar. Vid kontakt ska du genast spola berörda ställen med mycket vatten och kontakta läkare.

Anslutningsklämmor och batterier får inte kortslutas.

Ej uppladdningsbara batterier får inte laddas.

Uppladdningsbara batterier får endast laddas under uppsikt av vuxen och måste tas ut ur apparaten före ladd-

ning.

▲ RISK FÖR BRAND OCH EXPLOSION

Använd inte produkten när den ligger i förpackningen.

Täck inte över produkten – brandfara.

Utsätt inte produkten för extrem överbelastning, t.ex. extrem värme, kyla, brand eller liknande.

Använd inte i regn eller i våtrum.

⊘ ALLMÄN INFORMATION

- Kasta inte eller tappa inte produkten
- LED-skyddet kan inte bytas. Om skyddet är skadat måste produkten bortskaffas.
- LED-ljuskällan kan inte bytas. När ljuskällan är uttjänt måste hela lampan bytas.
- Öppna och modifiera inte produkten! Reparationsarbeten får endast utföras av tillverkaren eller av auktoriserad servicetekniker eller en person med jämförbar kvalifikation.
- Lampan får inte läggas på sidan med ljuskällan eller välta på denna sida.

⊘ BATTERIER

Produkten innehåller ett utbytbart, uppladdningsbart batteripaket. Om det uppladdningsbara batteriet är tomt ska det omedelbart laddas upp.när det är fulladdat ska det tas ur laddaren.om vätska läcker ut från strömkällan ska den avlägsnas med skyddshandskar och en torr trasa.

⊘ MILJÖINFORMATION | AVFALLSHANTERING

Källsortera förpackningen. Papper och kartong räknas som pappersavfall, folie kan lämnas i till återvinningscentral.

Avfallshantera den uttjänta produkten enligt gällande föreskrifter.

Symbolen "Soptunna" hänvisar till att den elektriska produkten inte får avfallshanteras tillsammans med vanligt hushållsavfall inom EU.

Lämna produkten på en återvinningsstation för avfallshantering av uttjänta elektriska produkter, använd återlämnings- och samlingsställen i din kommun eller kontakta återförsäljaren där du köpte produkten.

Batterier och uppladdningsbara batterier som ingår i elektriska apparater ska om möjligt kasseras separat. Kassera alltid använda batterier/uppladdningsbara batterier (endast när de är urladdade) i enlighet med lokala lagar eller krav.

Felaktigt bortskaffande kan leda till att giftiga ämnen släpps ut i miljön, vilket kan ha negativa hälsoeffekter på människor, djur och växter.

På så sätt följer du lagen och bidrar till miljöskydd.

ⓘ PRODUKTBESKRIVNING

1. Spot-LED
2. UV-LED
3. Laser
4. Vridbar hållarklämma inkl. magnet
5. Laserknapp
6. Strömbrytare
7. Huvudljus COB-LED
8. Laddningsuttag med laddningsindikator
9. Batterifack
10. Magnet

ⓘ IDRIFTTAGNING:

Slå på med strömbrytaren
1× låg-läge
2× hög-läge
3× spot-LED
4× UV-LED
5× av
Direktavstängningsfunktionen aktiveras efter ca 5 sekunder.

En lång tryckning aktiverar boost-läget (COB-LED).

- Temperaturövervakningen gör att detta läge endast kan återaktiveras efter en viss tid (ca 10 min).

Laserknapp:
Tryck och håll ned: Laser på
Dubbelklicka: Laser permanent på

Varning för låg batterinivå:
Om batterinivån är lägre än 10 % blinkar COB-LED 3×.
Ladda batteriet omedelbart.
Laddningsläge:
- Laddningsprocess: LED-indikatorn lyser rött
- Batteriet är fulladdat: LED-indikatorn lyser grönt

Det är inte möjligt och inte tillåtet att använda lampan och samtidigt ladda den.

VARNING LASER!
Användning av laserutrustning kan orsaka personskador.
Laserstrålning – fara för ögonen:
- Rikta aldrig laserstrålen mot personer eller djur.
- Titta inte in i laserstrålen.
- Reflektion: Reflektioner kan vara lika farliga som den direkta laserstrålen, eftersom laserstrålen styrs i en viss riktning och därmed kan utgöra en fara för personer eller apparater som inte befinner sig direkt i strålens väg.
- Laserstrålar kan skada ögonen/näthinnan, vilket kan leda till bestående skador.

▲ **VARNING LASERDIOD: Skruva inte upp höljet!**

▲ RISKGRUPP 1
Varning: Denna produkt avger UV-ljus. Minimera kontakten med ögon och hud. Använd lämpliga skyddsanordningar.

CE Produkten överensstämmer med kraven i tillämpliga EU direktiv.

Med reservation för tekniska ändringar. Vi tar inget ansvar för tryckfel.

IT

SICUREZZA - SPIEGAZIONE DELLE AVVERTENZE
Osservare i seguenti simboli e termini utilizzati nelle istruzioni per l'uso, sul prodotto e sulla confezione:

ⓘ = **Informazione** | Utili informazioni aggiuntive sul prodotto
⊘ = **Nota** | Questa nota avvisa su possibili danni di qualsiasi tipo
⚠ = **Attenzione** | Attenzione – Pericolo di lesioni!
▲ = **Avvertimento** | Attenzione – Pericolo! Può provocare lesioni gravi o letali

IMPIEGO APPROPRIATO
Il prodotto è una fonte luminosa mobile e non è concepito per scopi diversi. Il prodotto è concepito esclusivamente per uso privato domestico e non per scopi commerciali né per l'illuminazione di ambienti domestici, quindi va utilizzato soltanto come descritto nelle istruzioni per l'uso. Qualsiasi altro impiego che sia diverso dalla destinazione d'uso prevista è da considerarsi inappropriato e quindi può provocare danni a cose o persone. Non ci assumiamo alcuna responsabilità per danni provocati da un uso errato o inadeguato.

▲ AVVERTENZE DI SICUREZZA GENERALI
I raggi laser e UV possono causare danni. Questo prodotto non può essere utilizzato da bambini di età inferiore a 8 anni e da persone con facoltà fisiche, sensoriali o mentali limitate o senza la necessaria esperienza e conoscenza, a meno che non siano state istruite sull'uso in sicurezza del prodotto e informate sui pericoli connessi. I bambini non devono giocare con il prodotto. Non affidare pulizia e manutenzione ai bambini se non sorvegliati.

Tenere il prodotto e l'imballo fuori dalla portata dei bambini. Il prodotto non è un giocattolo. I bambini devono essere sorvegliati per accertarsi che non usino il prodotto e l'imballo come

un giocattolo.

Evitare lesioni agli occhi - non fissare mai direttamente il raggio luminoso né dirigerlo sul viso di altre persone. Un'esposizione prolungata alle particelle di luce blu potrebbe danneggiare la retina.

Non toccare mai un apparecchio collegato alla rete elettrica con le mani bagnate o qualora sia caduto in acqua. In questo caso, disinserire prima il fusibile generale, quindi scollegare la spina elettrica.

Non impiegare mai in ambienti a rischio di esplosione, in cui sono presenti liquidi, polveri o gas infiammabili.

Non immergere mai il prodotto in acqua o altri liquidi.

Utilizzare soltanto una presa elettrica facilmente accessibile per poter scollegare il prodotto rapidamente dalla rete elettrica in caso di anoma-

lia.

Tutti gli oggetti illuminati devono trovarsi ad almeno 10 cm di distanza dalla lampada.

Utilizzare il prodotto esclusivamente insieme agli accessori forniti in dotazione.

Non tentare mai di aprire una batteria, né di schiacciarla, riscaldarla o incendiarla. Non gettarla nel fuoco.

⌂ Il prodotto deve essere ricaricato soltanto in ambienti chiusi, asciutti e spaziosi, lontano da materiali e liquidi infiammabili. La mancata osservanza di quest'avvertenza può provocare incendi e ustioni.

Il liquido fuoriuscito dalla batteria può provocare corrosione cutanea in caso di contatto con una parte del corpo. In caso di contatto, sciacquare immediatamente i punti interessati con acqua pulita e rivolgersi subito a un medico.

Non cortocircuitare i morsetti né le batterie.

▲ PERICOLO DI INCENDI ED ESPLOSIONI
Non utilizzarlo all'interno della confezione.

Non coprire il prodotto – pericolo d'incendio.

Non esporre mai il prodotto a sollecitazioni estreme, ad es. caldo o freddo estremo, incendio ecc.

Non utilizzare sotto la pioggia o in ambienti umidi.

⊘ NOTE GENERALI
- Non lanciarla o farla cadere
- La copertura del LED non è sostituibile. Se la copertura è danneggiata, smaltire il prodotto.
- La fonte luminosa del LED non è sostituibile. Nel momento in cui la durata di vita del LED si conclude, è necessario sostituire tutta la lampada.
- Non aprire né modificare il prodotto! I lavori di riparazione devono essere effettuati esclusivamente dal produttore o da un tecnico di assistenza incaricato dal produttore, oppure da una persona dotata di una qualifica equivalente.
- Per scollegare il dispositivo dall'alimentazione elettrica, tirare sempre il connettore o il relativo alloggiamento, mai il cavo.
- I dati relativi alla lampada e all'alimentatore, nonché la tensione di rete riportata sulla presa elettrica devono coincidere con i valori indicati sulla targhetta dei dati tecnici.
- La lampada non deve essere collocata sul lato della fonte luminosa né cadere su questo lato.

⊘ BATTERIA RICARICABILE
Il prodotto contiene una batteria ricaricabile sostituibile; se è scarica occorre ricaricarla immediatamente.
Una volta completata la ricarica, scollegarla dalla carica.
In caso di fuoriuscita di liquido dalla fonte energetica, rimuovere il liquido con guanti protettivi e un panno asciutto.

⊘ NOTA AMBIENTALE I SMALTIMENTO
Smaltire la confezione conformemente al tipo di materiale. La carta e il cartone tra la carta usata; raccolta differenziata per la pellicola.
Smaltire il prodotto inutilizzabile secondo le disposizioni di legge. Il contrassegno „bidone dell'immondizia" indica che nell'UE le apparecchiature elettriche non si devono smaltire insieme ai normali rifiuti domestici. Rivolgersi ai centri di ritiro e raccolta del proprio comune oppure al rivenditore presso il quale si è acquistato il prodotto.
Per smaltire il prodotto, conferirlo a un centro di raccolta specifico per apparecchiature usate. Non smaltire il prodotto insieme ai rifiuti domestici.
Smaltire le batterie usate sempre nel rispetto delle norme di legge o dei requisiti locali.
In questo modo vi attenete ai vostri obblighi di legge e fornite il vostro contributo alla tutela dell'ambiente.

ⓘ DESCRIZIONE DEL PRODOTTO
1. Spot-LED
2. LED UV
3. Laser
4. Clip di fissaggio girevole, incl. magnete
5. Tasto laser
6. Pulsante ON/OFF
7. Luce principale COB-LED
8. Presa di ricarica con spia di carica
9. Vano batterie
10. Magnete

ⓘ MESSA IN FUNZIONE
Accendere la lampada premendo il pulsante ON/OFF.
1× Modalità bassa
2× Modalità elevata
3× Spot-LED
4× LED UV
5× Off

La funzione di spegnimento diretto si attiva dopo circa 5 secondi.

Premendo a lungo, si attiva la modalità Boost (COB-LED).
- A causa del monitoraggio della temperatura, questa modalità si può attivare nuovamente solo a intervalli di tempo (ca. 10min).

Tasto laser:
Premere e tenere premuto: laser acceso
Doppio clic: laser acceso in modo permanente
Avviso capacità batteria bassa:
Quando la capacità della batteria è inferiore al 10%, il COB-LED lampeggia 3 volte.
Ricaricare immediatamente la batteria.
Modalità di ricarica:
- Processo di ricarica: LED acceso rosso
- Batteria completamente ricaricata: LED acceso verde

Non è possibile né consentito accendere la lampada e ricaricarla contemporaneamente.

ATTENZIONE LASER!
L'utilizzo di un dispositivo laser può causare lesioni personali.
Radiazioni laser – Pericolo per gli occhi:
- Non puntare mai il raggio laser su persone o animali.
- Non guardare direttamente il raggio laser.
- Riflessione: i riflessi speculari possono essere pericolosi quanto il raggio laser diretto, poiché il raggio laser viene deviato in una determinata direzione e può quindi mettere in pericolo persone o apparecchiature che non si trovano direttamente nel percorso del raggio.
- I raggi laser possono danneggiare gli occhi/la retina, causando danni permanenti.

▲ **ATTENZIONE DIODO LASER: non svitare l'alloggiamento!**

▲ GRUPPO DI RISCHIO 1
Attenzione: questo prodotto emette raggi UV. Ridurre al minimo il contatto con gli occhi e la pelle. Utilizzare dispositivi di protezione adeguati.

CE Il prodotto è conforme ai requisiti della direttiva UE

Con riserva di modifiche tecniche. Non siamo responsabili per gli errori di stampa.

NL

VEILIGHEID - TOELICHTING BIJ DE AANWIJZINGEN
Houd rekening met onderstaande tekens en woorden, die in de gebruiksaanwijzing, op het product en op de verpakking gebruikt worden:

ⓘ = **Informatie** | Nuttige aanvullende informatie over het product
⊘ = **Opmerking** | Deze opmerking waarschuwt voor allerlei mogelijke schade
⚠ = **Voorzichtig** | Let op - door risico's kan letsel worden veroorzaakt
▲ = **Waarschuwing** | Let op – risico! Kan zeer ernstig of fataal letsel veroorzaken

BEOOGD GEBRUIK
Het product dient als mobiele lichtbron en is niet bestemd voor het gebruik in andere toepassingen. Het product is uitsluitend bedoeld voor gebruik in de huishouding en dus niet voor zakelijk gebruik en ook niet als ruimteverlichting in de huishouding. Alleen het gebruik zoals beschreven in de gebruiksaanwijzing is toegestaan. Een andere toepassing dan vermeldt in deze informatie geldt als ongeoorloofd. Dit kan materiële schade en lichamelijk letsel veroorzaken. Wij kunnen niet aansprakelijk worden gesteld voor schade dat als gevolg van een onjuist of ongeoorloofd gebruik is ontstaan.

▲ ALGEMENE VEILIGHEIDSVOORSCHRIFTEN
Laser en UV kunnen schade veroorzaken. Dit product mag door kinderen vanaf 8 jaar en door personen met beperkte lichamelijke, zintuiglijke of mentale vermogens of weinig ervaring en/of kennis worden gebruikt indien zij onder toezicht staan

of over een veilig gebruik van het apparaat worden geïnstrueerd en de mogelijke gevaren kennen. Kinderen mogen niet met het product spelen. De reiniging en het onderhoud niet door kinderen laten uitvoeren als zij niet onder toezicht staan.

Houd kinderen uit de buurt van het product en de verpakking. Het product is geen speelgoed. Bij kinderen moet erop worden gelet dat ze niet met het product c.q. de verpakking gaan spelen.

Oogletsel voorkomen - nooit rechtstreeks in de lichtstraal kijken of andere personen in het gezicht schijnen. Als dit te lang duurt, kan door de blauwlichtaandelen gevaar voor het netvlies ontstaan.

Nooit een op het elektriciteitsnet aangesloten apparaat met natte handen vastpakken of wanneer het in het water is gevallen. In dit geval

eerst de zekering in uw huis uitschakelen en vervolgens de stekker uit het stopcontact trekken.

Nooit in een explosiegevaarlijke omgeving gebruiken, waar brandbare vloeistoffen, stof of gassen aanwezig zijn.

Het product nooit in water of andere vloeistoffen onderdompelen.

Alleen een goed toegankelijk stopcontact gebruiken, zodat de stekker van het product in geval van een storing snel uit het stopcontact kan worden getrokken.

Alle beschenen voorwerpen moeten minstens 10 cm van de lamp verwijderd zijn.

Het product uitsluitend met de meegeleverde toebehoren gebruiken.

Probeer nooit om een batterij/accu te openen, te pletten, te verhitten of in brand te steken. Niet in het vuur

gooien.

⌂ Het product mag uitsluitend in gesloten, droge en grote ruimtes geladen worden, ver van brandbare materialen en vloeistoffen. Het niet naleven kan brandwonden en brand veroorzaken.

Gelekte batterij-/accuvloeistof kan bij contact met lichaamsdelen etsverwondingen veroorzaken. Bij huidcontact de betreffende plaatsen onmiddellijk met schoon water afspoelen en direct een arts raadplegen.

Aansluitklemmen en batterijen niet kortsluiten.

▲ GEVAAR VOOR BRAND OF EEN EXPLOSIE
Niet gebruiken terwijl het product nog in de verpakking zit.

Product niet afdekken - brandgevaar.

Het product nooit aan extreme belastingen zoals bijv. extreme hitte,

kou, vuur enz. blootstellen.

Nooit in de regen of in vochtige ruimten gebruiken.

⊘ ALGEMENE AANWIJZINGEN
- Niet mee gooien of laten vallen
- De LED-afdekking kan niet worden vervangen. Als de afdekking beschadigd is, moet het product als afval worden verwijderd.
- De LED-lichtbron kan niet worden vervangen. Als de levensduur van de LED eindigt, moet de complete lamp worden vervangen.
- Product niet openen of modificeren! Reparatiewerkzaamheden mogen alleen door de producent of een daardoor aangewezen servicemonteur of een vergelijkbaar gekwalificeerde persoon worden uitgevoerd.
- De stekker van het apparaat mag alleen aan de stekker zelf of de stekkerbehuizing, maar nooit aan de kabel, uit het stopcontact worden getrokken.
- De gegevens voor de lamp en netadapter, evenals de netspanning op het stopcontact moeten met het typeplaatje overeenkomen.
- De lamp mag niet op de kant van de lichtbron worden gelegd of op deze kant vallen.

⊘ OPLAADBARE ACCUPACK
Het product bevat een vervangbare accupack. Zodra de accu leeg is, deze onmiddellijk weer opladen.
De accu loskoppelen van de oplader zodra deze is opgeladen.
Wanneer sprake is van een lekkende energiebron, de vloeistof met handschoenen aan met een droge doek verwijderen.

⊘ INSTRUCTIES VOOR HET MILIEU | AFVALVERWIJDERING
De verpakking naar soort als afval afvoeren. Papier en karton bij het oud papier, folie bij het herbruikbaar afval.
Behandel het onbruikbare product overeenkomstig de wettelijke bepalingen als afval. De aanduiding "vuilnisbak" wijst erop dat elektrische apparaten in de EU niet met het normale huisvuil verwijderd mogen worden. Gebruik de teruggave- en inzamelsystemen in uw gemeente of neem contact op met de dealer waar het product gekocht is.
Geef het apparaat voor de verwijdering af bij een speciale inzamelplaats voor oude apparaten. Het product niet als huisvuil behandelen.
Gebruikte batterijen/accu's altijd in overeenstemming met de plaatselijke wetten of eisen afvoeren.
Zo kunt u aan uw wettelijke verplichtingen voldoen en uw bijdrage aan de

bescherming van het milieu leveren.

ⓘ PRODUCTBESCHRIJVING
1. Spot-LED
2. UV-LED
3. Laser
4. Draaibare borgclip incl. magneet
5. Laserknop
6. AAN/UIT-schakelaar
7. Hoofdverlichting COB-led
8. Oplaadbus met oplaadindicator
9. Batterijbehuizing
10. Magneet

ⓘ INGEBRUIKNAME
De lamp inschakelen door op de aan-/uitschakelaar te drukken
1× Modus laag
2× Modus hoog
3× Ledspot
4× UV led
5× Uit
De directe uitschakelfunctie wordt na ongeveer 5 seconden geactiveerd.
Lang indrukken activeert de boost-modus (COB-led).
- Op grond van de temperatuurbewaking kan deze modus alleen met tussenpozen van ca. 10 min. opnieuw worden geactiveerd.

Laserknop:
Ingedrukt houden: laser op
Dubbelklikken: laser permanent aan
Waarschuwing lege batterij:
Als de batterijcapaciteit minder dan 10% is, knippert de COB-led 3×.
Laad de batterij onmiddellijk op.
Oplaadmodus:
- Oplaadproces: indicatie-led brandt rood
- Batterij volledig opgeladen: indicatie-led brandt groen

Verlichting en opladen tegelijk is niet mogelijk en niet toegestaan.

LET OP: LASER!
Bij het gebruik van een laserapparaat kan persoonlijk letsel ontstaan.
Laserstraling – gevaar voor de ogen:
- Richt de laserstraal nooit op personen of dieren.

- Kijk niet in de laserstraal.
- Reflectie: spiegelende reflecties kunnen net zo gevaarlijk zijn als de directe laserstraal, omdat de laserstraal in een bepaalde richting wordt gestuurd en zo personen of apparaten kan bedreigen die zich niet direct in de straalweg bevinden.
- Laserstraal kan de ogen/het netvlies beschadigen, wat tot blijvende schade kan leiden.

▲ **LET OP LASERDIODE: Schroef de behuizing niet open!**

▲ RISICOGROEP 1
Let op: dit product straalt UV-licht uit. Beperk contact met ogen en huid tot een minimum. Gebruik geschikte beschermingsmiddelen.

CE Het product voldoet aan de eisen van de EU richtlijnen.

Technische wijzigingen voorbehouden. Voor drukfouten zijn wij niet aansprakelijk.

DK

SIKKERHED - FORKLARING AF ANVISNINGER
Bemærk følgende symboler og ord, der anvendes i betjeningsvejledningen, på produktet og på emballagen:

ⓘ = **Information** | Nyttig information til produktet
⊘ = **Bemærk** | Denne oplysning advarer mod alle typer mulige skader
⚠ = **Forsigtig** | Pas på – Faren kan medføre personskader
▲ = **Advarsel** | Pas på – Fare! Kan medføre alvorlige kvæstelser eller livsfare

BESTEMMELSESMÆSSIG BRUG
Produktet anvendes som mobil lyskilde, og er ikke beregnet til anden brug. Produktet er ikke beregnet til belysning af rum i husholdninger og kun til anvendelse som beskrevet i brugsvejledningen. Anvendelser, der afviger fra denne information, gælder som ikke-formålsmæssige og kan medføre materielle skader eller personskader. Vi hæfter ikke for skader, der er opstået pga. forkert eller ikke-formålsmæssig brug.

▲ GENERELLE SIKKERHEDSANVISNINGER
Laser og UV kan forårsage skader. Dette produkt må anvendes af børn under 8 år og af personer med nedsatte fysiske, sensoriske eller mentale evner eller manglende erfaring og manglende viden, såfremt de er undervist i produktets sikre brug og kender faren. Børn må ikke lege med produktet. Rengøring og vedligehold må ikke udføres af børn uden opsyn.

Hold børn væk fra produktet og emballagen. Produktet er ikke legetøj. Børn skal være under opsyn for at sikre, at de ikke leger med produktet eller emballagen.

Undgå øjenskader - Se aldrig direkte ind i lysstrålen eller lys andre personer i ansigtet. Hvis det sker for længe, kan der pga. andelen af blåt lys opstå en fare for nethinden.

Tag aldrig fat i et apparat, der er forbundet med strømnettet, med våde

hænder, når det er faldet i vandet. I så fald skal først hovedsikringen frakobles og derefter skal strømstikket trækkes ud.

Må aldrig bruges i eksplosionsfarlige omgivelser, hvor der befinder sig brændbare væsker, støv eller gasser.

Produktet må aldrig dykkes ned i vand eller andre væsker.

Brug kun nemt tilgængelige stikdåser, så produktets strømforsyning hurtigt kan afbrydes i tilfælde af fejl.

Alle belyste genstande skal have mindst 10cm afstand til lampen.

Produktet anvendes udelukkende med det tilbehør der er indeholdt i leverancen.

Batteriet må aldrig åbnes, klemmes, opvarmes eller udsættes for ild. Må ikke kastes i ild.

⌂ Produktet må kun oplades i lukkede, tørre og tilstrækkeligt store

rum, med god afstand til brændbare materialer og væsker. Hvis ikke, kan der opstå forbrændinger og brande.

Udløbende batteri-/batterivæske kan medføre ætsninger, når den kommer i kontakt med huden. Ved kontakt skal det pågældende sted straks skylles med rent vand og der søges omgående læge.

Kortslut ikke tilslutningsklemmer og batterier.

▲ FARE FOR BRAND OG EKSPLOSION
Må ikke bruges i emballagen.

Produktet må ikke overdækkes - brandfare.

Produktet må aldrig udsættes for ekstreme belastninger, som f.eks,. Ekstrem varme. kulde, brand etc.

Må ikke anvendes i regnvejr eller i vådrum.

⊘ GENERELLE BEMÆRKNINGER
- Må ikke kastes eller falde ned

- LED-afdækningen kan ikke udskiftes. Er afdækningen beskadiges, skal produktet kasseres.
- LED-lyskilden kan ikke udskiftes. Når lyskilden ikke længere virker, skal hele lampen udskiftes.
- Produktet må hverken åbnes eller modificeres! Reparationer må kun gennemføres af producenten eller af producenten autoriseret servicetekniker eller en person med tilsvarende kvalifikation.
- Når produktets strømforsyning skal afbrydes må der kun trækkes i stikket eller stidåsen, aldrig i kablet.
- Oplysninger om lampen, strømadapteren og netspænding på stikdåsen skal stemme overens med typeskiltet.
- Projektøren må ikke lægges på lyskildens side eller falde på denne side.

⊘ GENOPLADELIG BATTERIPAKKE
Produktet, der indeholder et batteripakke, der kan udskiftes, ved tomme batterier skal denne omgående oplades igen.
Efter fuldstændig opladningen adskilles den fra opladningen.
Når energikilden løber ud, skal væsken fjernes med specialhandsker og en tør klud.

⊘ MILJØANVISNINGER | BORTSKAFFELSE
Bortskaf emballagen sorteret. Pap og karton som papiraffald, folie som plastaffald.
Bortskaf det udtjente produkt iht. lovens regler. Mærkningen "Skraldespand" henviser til, at gamle elektriske apparater i EU ikke må bortskaffes med dagrenovationen. Brug genbrugsstationerne i din kommune, eller kontakt forhandleren, hvor du har købt produktet.
Aflever dit produkt til bortskaffelse på en speciel genbrugsstation for el-apparater. Produktet må ikke bortskaffes med dagrenovationen.
Brugte batterier/akkumulatorer skal altid bortskaffes i overensstemmelse med lokale live eller krav. På denne måde overholder du loven og yder et bidrag til miljøets beskyttelse.

ⓘ PRODUKTBESKRIVELSE
1. Spot-LED
2. UV-LED
3. Laser
4. Drejelig fastgørelsesclips inkl. magnet
5. Laser-knap
6. Tænd-/sluk-knap
7. Hovedlys COB LED
8. Opladningsstik med opladningsindikator

9. Batteriholder
10. Magnet

ⓘ IBRUGTAGNING
Tænd for projektøren ved at trykke på tænd-/sluk-knappen
1× Low mode
2× High mode
3× Spot LED
4× UV LED
5× Off
Den direkte slukkefunktion aktiveres efter ca. 5 sek.
Et langt tryk aktiverer boost-tilstanden (COB LED).
- På grund af temperaturovervågningen kan denne funktion kun aktiveres i tidsintervaller (ca. 10 min.).

Laserknap:
Tryk og hold nede: Tænd laser
Dobbeltklik: Laser permanent tændt
Advarsel om lavt batteriniveau:
Hvis batterikapaciteten er lavere end 10 %, blinker COB-LED'en 3 gange.
Oplad batteriet med det samme.
Opladningstilstand:
- Opladningsproces: LED-indikatoren lyser rødt
- Batteriet er fuldt opladet: LED-indikatoren lyser grønt

Det er ikke muligt og ikke tilladt at tænde og oplade på samme tid.

PAS PÅ LASER!
Betjening af et lasersystem kan forårsage personskader.
Laserstråling – fare for øjnene:
- Ret aldrig laserstrålen mod personer eller dyr.
- Se ikke direkte ind i laserstrålen.
- Refleksion: Refleksioner kan være lige så farlige som den direkte laserstråle, da laserstrålen styres i en bestemt retning og dermed kan udgøre en fare for personer eller apparater, der ikke befinder sig direkte i strålebanen.
- Laserstråler kan skade øjnene/nethinden, hvilket kan føre til varige skader.

▲ **FORSIGTIG LASERDIODE: Skru ikke kabinettet op!**

▲ RISIKOGRUPPE 1
Advarsel: Dette produkt udsender UV-lys. Minimer kontakt med øjne og hud. Brug passende beskyttelsesudstyr.

CE Produktet overholder kravene i EU direktiverne.

Der tages forbehold for tekniske ændringer. Vi hæfter ikke for trykfejl.

FI

TURVALLISUUS - OHJEIDEN SELITYKSET
Ota huomioon seuraavat merkit ja sanat, joita on käytetty käyttöohjeessa, tuotteessa ja sen pakkauksessa:

ⓘ = **Tiedoksi** | Hyödyllinen lisätieto tuotteesta
⊘ = **Huomautus** | Tämä huomautus varoittaa kaikentyyppisistä mahdollisista vahingoista
⚠ = **Varo** | Huomio - vaarana loukkaantumiset
▲ = **Varoitus** | Huomio – vaara! Voi johtaa vakaviin tapaturmiin tai kuolemaan

MÄÄRÄYSTENMUKAINEN KÄYTTÖ
Tuote on tarkoitettu liikuteltavaksi valonlähteeksi, eikä sitä ole tarkoitettu muihin käyttötarkoituksiin. Tuote ei sovellu huoneen valaisuun kotona, vaan ainoastaan käytettäväksi käyttöohjeen mukaisesti. Käyttö muunlaiseen tarkoitukseen katsotaan määräystenvastaiseksi ja se voi aiheuttaa esinevahinkoja tai henkilövahinkoja. Valmistaja ei vastaa vahingoista, jotka ovat syntyneet virheellisestä tai määräystenvastaisesta käytöstä.

▲ YLEISET TURVALLISUUSOHJEET
Laser ja UV-säteily voivat aiheuttaa vahinkoa. Tätä tuotetta voivat käyttää yli 8-vuotiaat lapset sekä henkilöt, joiden ruumiilliset, aistimilliset tai henkiset kyvyt ovat rajoittuneet tai

joilla ei ole tarvittavaa kokemusta tai tietoa, kun he ovat saaneet opastuksen tuotteen turvallisesta käytöstä ja kun he tietävät, mitä vaaroja on olemassa. Lapset eivät saa leikkiä tuotteella. Puhdistusta ja hoitoa lapset eivät saa tehdä ilman valvontaa.

Pidä tuote ja pakkaus lasten ulottumattomissa Tämä tuote ei ole leikkikalu. Lapsia on valvottava sen varmistamiseksi, etteivät he pääse leikkimään tuotteen tai pakkauksen kanssa.

Vältä silmävauriot - älä koskaan katso suoraan valonsäteeseen tai suuntaa valoa muiden ihmisten kasvoihin. Mikäli näin tapahtuu pitkään, sinisen valon osuus voi aiheuttaa verkkokalvon vaurioitumisen.

Älä koskaan vie räjähdysalttiiseen ympäristöön, missä on palavia nesteitä, pölyä tai kaasuja.

Älä koskaan upota tuotetta veteen

tai muihin nesteisiin.

Kaikkien valaistavien esineiden on oltava vähintään 10 cm etäisyydellä valaisimesta.

Käytä tuotetta vain sen mukana tulleiden lisätarvikkeiden kanssa.

Epäasianmukaisesti käytettyinä paristot voivat vuotaa ja/tai aiheuttaa tulipalon/räjähdyksen.

Säilytä paristoja lasten ulottumattomissa: Nielemis- ja tukehtumisvaara.

Älä koskaan yritä avata, rutistaa, kuumentaa tai polttaa paristoa/akkua. Älä heitä tuleen.

Kun asetat paristoja sisään, varmista ehdottomasti, että ne tulevat navat oikeinpäin.

Vuotava paristo-/akkuneste voi iholle tai silmiin joutuessaan aiheuttaa niiden syöpymisen. Kosketuksessa paristo-/akkunesteeseen on kyseinen kohta huuhdeltava puhtaalla

vedellä ja mentävä välittömästi lääkäriin.

Liittimiä ja paristoja ei saa oikosulkea.

Tavallisia paristoja ei saa ladata.

Uudelleen ladattavissa olevia paristoja saa ladata vain aikuisen valvonnassa ja ne on poistettava laitteesta ennen latausta.

▲ PALO- JA RÄJÄHDYSVAARA
Älä käytä pakkauksen sisällä.

Älä peitä tuotetta - palovaara.

Älä koskaan altista tuotetta äärimmäiselle rasitukselle, kuten äärimmäinen kuumuus, kylmyys, tuli, jne.

Älä käytä sateessa tai kosteissa tiloissa.

⊘ YLEISIÄ OHJEITA
- Ei saa heittää eikä päästää putoamaan
- LED-suojakupu ei ole vaihdettavissa. Suojakuvun ollessa vaurioitunut on tuote hävitettävä.
- LED-lamppu ei ole vaihdettavissa. Kun LED on tullut käyttöikänsä päähän, on koko valaisin vaihdettava.
- Älä avaa tuotetta äläkä tee siihen mitään muutoksia! Kunnostustyöt saa

tehdä vain valmistaja tai sen valtuuttama huoltoteknikko tai vastaavan pätevyyden omaava henkilö.
- Valaisinta ei saa asettaa lamppupuoli alaspäin eikä se saa päästä kaatumaan näin.

⊘ LADATTAVA AKKU
Tuotteessa on vaihdettava akku. Jos akku on tyhjä, lataa se välittömästi.
Kun akku on ladattu täyteen, irrota se laturista.
Jos virtalähde vuotaa, poista neste suojakäsineillä ja kuivalla liinalla.

⊘ YMPÄRISTÖOHJEET I HÄVITTÄMINEN
Hävitä pakkaus lajiteltuna. Pahvi ja kartonki pahvikeräykseen, muovi muovikeräykseen.
Hävitä käyttökelvoton tuote lakimääräysten mukaisesti. Yliviivatun jäteastian kuva tarkoittaa, että EU:ssa sähkölaitteita ei saa hävittää tavallisen kotitalousjätteen mukana.
Vie tuote hävitettäväksi käytetyille laitteille tarkoitettuun keräyspisteeseen, käytä kuntasi palautus- tai keräysjärjestelmiä tai vie sille myyjälle, jolta tuote ostettiin
Sähkölaitteiden paristot ja akut on hävitettävä erikseen aina kun se on mahdollista. Hävitä käytetyt paristot/akut (vain kun ne ovat tyhjentyneet) aina paikallisten lakien tai vaatimusten mukaisesti.
Vääränlainen hävittäminen voi johtaa myrkyllisten ainesosien vapautumiseen ympäristöön, millä voi olla haitallisia terveysvaikutuksia ihmisille, eläimille ja kasveille.
Näin täytät lainmukaiset velvollisuutesi ja suojelet osaltasi ympäristöä.

ⓘ TUOTTEEN KUVAUS
1. Spotti-LED
2. UV-LED
3. Laser
4. Kääntyvä pidike ja magneetti
5. Laserpainike
6. Virtapainike
7. Päävalo COB-LED
8. Latausliitin ja latauksen merkkivalo
9. Paristokotelo
10. Magneetti

ⓘ KÄYTTÖÖNOTTO:
Sytytä valaisin virtapainiketta painamalla
1× alhainen tila
2× korkea tila
3× Spot-LED
4× UV-LED
5× pois päältä
Suora sammutustoiminto aktivoituu noin 5 sekunnin kuluttua.
Pitkä painallus aktivoi boost-tilan (COB-LED).
- Lämpötilan valvonnan vuoksi tämä tila voidaan käynnistää uudelleen vain noin 10 minuutin aikavälein.

Laserpainike:
Paina ja pidä painettuna: Laser päälle
Kaksoisnapsauta: Laser jatkuvasti päällä
Varoitus alhaisesta akun kapasiteetista:
Jos akun kapasiteetti on alle 10 %, COB-LED vilkkuu 3×.
Lataa akku välittömästi.
Lataustila:
- Latausprosessi: lataustilan LED palaa punaisena
- Akku on ladattu täyteen: lataustilan LED palaa vihreänä

Valaisimen käyttö ja lataaminen samanaikaisesti ei ole mahdollista eikä sallittua.

VARO LASERIA!
Laserlaitteen käyttö voi aiheuttaa henkilövahinkoja.
Lasersäteily – vaara silmille:
- Älä koskaan suuntaa lasersädettä ihmisiin tai eläimiin.
- Älä katso lasersäteeseen.
- Heijastukset: Heijastukset voivat olla yhtä vaarallisia kuin suora lasersäde, koska lasersäde suuntautuu tiettyyn suuntaan ja voi vaarantaa henkilöt tai laitteet, jotka eivät ole suoraan säteen tiellä.
- Lasersäteet voivat vahingoittaa silmiä/verkkokalvoa, mikä voi johtaa pysyviin vaurioihin.

▲ **VAROITUS LASERDIODI: Älä avaa koteloa!**

▲ RISKIRYHMÄ 1
Huomio: Tämä tuote säteilee UV-valoa. Minimoi kosketus silmiin ja ihoon. Käytä sopivia suojavarusteita.

CE Tuote vastaa EU direktiivien vaatimuksia.

Pidätämme oikeuden teknisiin muutoksiin. Valmistaja ei vastaa painovirheistä.

NO

SIKKERHET – FORKLARING AV SYMBOLER OG HENVISNINGER
Vær oppmerksom på følgende tegn og ord som brukes i bruksanvisningen, på produktet og på emballasjen:

ⓘ = **Informasjon** | Nyttig tilleggsinformasjon om produktet
⊘ = **Henvisning** | Denne henvisningen advarer mot alle mulige skader
⚠ = **Forsiktig** | OBS – Farlig situasjon som kan føre til personskader
▲ = **Advarsel** | OBS – Farlig situasjon! Kan føre til alvorlige personskader eller død

BEREGNET BRUK
Produktet skal brukes som mobil lyskilde og er ikke beregnet til andre bruksformål. Produktet er ikke egnet for rombelysning i husholdninger og skal bare brukes slik det beskrives i bruksanvisningen. Bruk til andre formål enn de som angis her, anses som ikke forskriftsmessig, og kan forårsake skader på personer og eiendom. Vi påtar oss ikke ansvar for skader som er forårsaket av feil bruk eller ikke tiltenkt bruk.

▲ GENERELLE SIKKERHETSANVISNINGER
Laser og UV-stråling kan forårsake skader. Dette produktet kan brukes av barn fra 8 år og av personer med nedsatte fysiske, sensoriske eller mentale evner eller manglende erfaring eller kunnskap, hvis slike personer har fått

opplæring i sikker bruk av produktet og forstår farene som er tilknyttet bruken. Barn skal ikke leke med produktet. Rengjøring og vedlikehold skal ikke utføres av barn, med mindre de er under tilsyn.

Hold barn unna produktet og emballasjen. Produktet er ikke noe leketøy. Pass på at barn ikke leker med produktet eller emballasjen.

Unngå skader på øynene - Ikke se direkte inn i lysstrålen, og du må ikke rette lyset mot ansiktet til andre personer. Hvis dette skjer for lenge, kan andelen av blått lys skade netthinnen.

Det skal aldri brukes i eksplosjonsfarlige omgivelser hvor det finnes brennbare væsker, støv eller gasser.

Produktet skal aldri dyppes ned i vann eller andre væsker.

Alle gjenstander som belyses må befinne seg i en avstand på minst 10

cm fra lykten.

Produktet skal bare brukes med tilbehør som er inkludert i leveransen.

Batterier som er satt inn på feil måte kan lekke og / eller forårsake en brann / eksplosjon.

Batterier skal oppbevares utilgjengelig for barn: Fare for svelging eller kvelning.

Du må aldri forsøke å åpne, knuse, varme opp eller brenne et batteri. Må ikke kastes i åpen ild.

Når du legger inn batteriene, må du passe nøye på at batteriene legges inn med polene i riktig retning.

Batterivæske som renner ut kan forårsake etseskader hvis den kommer i kontakt med kroppsdeler. Ved kontakt skal de berørte stedene straks skylles med rent vann og kontakt lege umiddelbart.

Ikke kortslutt koplingsklemmer og

batterier.

Ikke oppladbare batterier skal ikke lades.

Oppladbare batterier skal bare lades under tilsyn av voksne og må fjernes fra enheten før lading.

▲ FARE FOR BRANN OG EKSPLOSJON
Skal ikke brukes i emballasjen.

Ikke dekk til produktet - brannfare.

Produktet skal aldri utsettes for ekstreme belastninger, f.eks. ekstrem varme, kulde, ild osv.

Skal ikke brukes i regnvær eller i våtrom.

⊘ GENERELLE ANVISNINGER
- Ikke kast den eller la den falle i bakken
- LED-dekselet er ikke utskiftbart. Hvis dekselet er skadet må produktet kasseres.
- LED-lyskilden er ikke utskiftbar. Når LED-ens levetid ender, må hele lampen skiftes ut.
- Produktet skal ikke åpnes eller endres! Reparasjoner skal kun utføres av produsenten, en servicetekniker som er autorisert av ham eller en person med lignende kvalifikasjoner.
- Lykten skal ikke legges på siden der lyskilden befinner seg eller velte over til denne siden.

⊘ BATTERIER
Produktet inneholder en utskiftbar, oppladbar batteripakke. Hvis den oppladbare batteripakken er tom, må den lades opp umiddelbart. Når den er fulladet, må den tas ut av laderen. Hvis det lekker væske fra strømkilden, må denne fjernes med vernehansker og en tørr klut.

⊘ MILJØINFORMASJON | AVFALLSBEHANDLING
Emballasjen skal kildesorteres. Papp og kartong til papirinnsamlingen, folie til plastinnsamlingen.
Kasser det ubrukbare produktet i henhold til gjeldende nasjonale bestemmelser. Symbolet «søppeldunk» angir, at i EU skal elektrisk utstyr ikke kastes i vanlig husholdningsavfall.
Produktet skal leveres til et spesielt samlested for avfallsbehandling av gammelt utstyr, bruk lokale retur- og innsamlingssystemer, eller kontakt forhandleren der produktet ble kjøpt.
Batterier og oppladbare batterier i elektriske enheter må kastes separat fra dem hvis det er mulig. Kast alltid brukte batterier / oppladbare batterier (bare når de er utladet) i samsvar med lokale lover eller krav.
Ved feil avhending kan giftige ingredienser slippes ut i miljøet, som har skadelige effekter på mennesker, dyr og planter.
Derved oppfyller du dine lovbestemte plikter og yter ditt bidrag til miljøvern.

ⓘ PRODUKTBESKRIVELSE
1. Spot-LED
2. UV-LED
3. Laser
4. Roterbar festeklips inkl. magnet
5. Laserknapp
6. På-/Av-knapp
7. Hovedlys COB-LED
8. Ladekontakt med ladeindikator
9. Batterirom
10. Magnet

ⓘ TA I BRUK:
Slå på lykten ved å trykke på på-/av-knappen
1× Lav modus
2× Høy modus
3× Spot-LED
4× UV-LED

5× Av
Den direkte utkoblingsfunksjonen aktiveres etter ca. 5 sekunder.
Et langt trykk aktiverer boost-modus (COB-LED).
- På grunn av temperaturovervåkning kan denne modusen bare aktiveres på nytt med tidsintervaller (ca. 10 minutter).

Laserknapp:
Trykk og hold nede: Laser på
Dobbeltklikk: Laser permanent på
Advarsel om lav batterikapasitet:
Hvis batterikapasiteten er lavere enn 10 %, blinker COB-LED-en 3 ganger.
Lad batteriet umiddelbart.
Lademodus:
- Ladeprosess: LED-indikatoren lyser rødt
- Batteriet er fulladet: LED-indikatoren lyser grønt

Det er ikke mulig og ikke tillatt å tenne og lade samtidig.

FORSIKTIG LASER!
Bruk av laserutstyr kan forårsake personskader.
Laserstråling – fare for øynene:
- Rett aldri laserstrålen mot personer eller dyr.
- Ikke se direkte inn i laserstrålen.
- Refleksjon: Refleksjoner kan være like farlige som den direkte laserstrålen, da laserstrålen blir ledet i en bestemt retning og dermed kan utgjøre en fare for personer eller apparater som ikke befinner seg direkte i strålebanen.
- Laserstråler kan skade øynene/netthinnen, noe som kan føre til varige skader.

▲ **FORSIKTIG LASERDIODE: Ikke skru opp huset!**

▲ RISIKOGRUPPE 1
Advarsel: Dette produktet avgir UV-lys. Minimer kontakt med øyne og hud. Bruk egnet verneutstyr.

CE Produktet oppfyller kravene i EU direktivene.

Med forbehold om tekniske endringer. Vi overtar ikke ansvar for trykkfeil.

PL

BEZPIECZEŃSTWO – OBJAŚNIENIE INFORMACJI
Zwrócić uwagę na opisane poniżej symbole i słowa, które znajdują się w instrukcji obsługi, na produkcie i na opakowaniu:

ⓘ = **Informacja** | Przydatne informacje dodatkowe o produkcie
⊘ = **Wskazówka** | Ta wskazówka ostrzega przed możliwymi szkodami wszelkiego rodzaju
⚠ = **Uwaga** | Uwaga – zagrożenie może prowadzić do obrażeń
▲ = **Ostrzeżenie** | Uwaga – zagrożenie! Może prowadzić do ciężkich obrażeń lub śmierci

UŻYTKOWANIE ZGODNE Z PRZEZNACZENIEM
Produkt jest przenośnym źródłem światła i nie jest przeznaczony do innych zastosowań. Produkt jest przeznaczony wyłącznie do użytku prywatnego w gospodarstwie domowym i nie nadaje się do użytku komercyjnego ani do oświetlania pomieszczeń w gospodarstwie domowym. Produkt należy użytkować wyłącznie zgodnie z opisem w instrukcji obsługi. Używanie do celów innych niż podane w tej informacji uważa się za niezgodne z przeznaczeniem. Może ono spowodować uszkodzenie mienia lub obrażenia ciała. Nie ponosimy odpowiedzialności za szkody powstałe w wyniku nieprawidłowego użytkowania produktu lub użytkowania produktu niezgodnego z przeznaczeniem.

▲ OGÓLNE UWAGI DOTYCZĄCE BEZPIECZEŃSTWA
Laser i promieniowanie UV mogą powodować uszkodzenia. Produkt może być używany przez dzieci od 8 roku życia oraz osoby o ograniczonych zdolnościach fizycznych, sensorycznych lub umysłowych bez wystarczającego doświadczenia i wiedzy, jeśli zostały poinstruowane w zakresie bezpiecznego użytkowania produktu i są świadome zagrożeń. Produktem nie mogą bawić się dzieci. Dzieci bez nadzoru

nie mogą wykonywać czynności z zakresu czyszczenia i pielęgnacji produktu.

Produkt i opakowanie przechowywać poza zasięgiem dzieci. Produkt nie służy do zabawy. Dopilnować, aby produktem ani jego opakowaniem nie bawiły się dzieci.

Nie ryzykować uszkodzenia wzroku – nigdy nie spoglądać bezpośrednio w wiązkę światła i nie kierować jej w stronę twarzy innych osób. Zbyt długie spoglądanie w źródło światła może spowodować uszkodzenie siatkówki światłem niebieskim.

Nigdy nie dotykać urządzenia podłączonego do sieci elektrycznej mokrymi rękami lub jeśli urządzenie wpadło do wody. W takim przypadku najpierw wyłączyć bezpiecznik domowy, a następnie wyciągnąć wtyczkę sieciową.

Nigdy nie używać produktu w rodowisku wybuchowym, w którym znajdują się łatwopalne ciecze, pyły lub gazy.

Nigdy nie zanurzać produktu w wodzie ani innych cieczach.

Nie zaginać przewodu rzyłączeniowego,

zapewnić, aby przewód przyłączeniowy nie był naprężony ani nie stykał się z ostrymi krawędziami, chemikaliami i rozpuszczalnikami.

Używać tylko łatwo dostępnego gniazdka elektrycznego, aby w przypadku usterki można było szybko odłączyć produkt od zasilania.

Wszystkie oświetlane przedmioty muszą znajdować się w odległości przynajmniej 10 cm od lampy.

Produkt używać wyłącznie z akcesoriami stanowiącymi element dostarczonego zestawu.

Nigdy nie próbować otwierać, zgniatać, podgrzewać ani podpalać baterii/akumulatora. Nie wrzucać do ognia.

⌂ Produkt wolno ładować tylko w zamkniętych, suchych i przestronnych pomieszczeniach, z dala od palnych materiałów i cieczy. Nieprzestrzeganie tej zasady może skutkować oparzeniami i pożarami.

Ciecz wyciekająca z baterii/akumulatora może spowodować oparzenia. W przypadku kontaktu natychmiast przemyć dotknięte miejsca świeżą wodą i natychmiast skontaktować się z lekarzem.

Nie zwierać zacisków ani baterii.

▲ NIEZEZPIECZEŃSTWO POŻARU I WYBUCHU
Nie używać w opakowaniu.

Nie zakrywać produktu – niebezpieczeństwo pożaru.

Nigdy nie narażać produktu na ekstremalne obciążenia takie jak np. skrajnie wysokie/niskie temperatury.

Nie używać produktu w deszczu lub wilgotnych pomieszczeniach.

⊘ WSKAZÓWKI OGÓLNE
- Nie rzucać produktem i nie dopuszczać do jego upadku
- Nie ma możliwości wymiany osłony diod LED. W razie uszkodzenia obudowy cały produkt trzeba poddać utylizacji.
- Nie ma możliwości wymiany źródła światła LED. Jeżeli dioda LED się wyczerpie, trzeba wymienić całą lampę.
- Nie otwierać ani nie modyfikować produktu! Naprawy urządzenia wolno zlecać wyłącznie producentowi lub autoryzowanym przez niego serwisantom albo innym osobom o porównywalnych kwalifikacjach.
- Odłączać urządzenie od zasilania wyłącznie ciągnąc za wtyk lub obudowę wtyku, nigdy za przewód.
- Parametry lampy, zasilacza oraz napięcia sieciowego w gniazdku elektrycznym muszą być zgodne z danymi na tabliczce znamionowej.
- Nie odkładać lampy źródłem światła skierowanym do podłoża i nie dopuszczać, aby w taki sposób upadła.

⊘ AKUMULATOR WIELOKROTNEGO ŁADOWANIA
Produkt zawiera akumulator; jeśli akumulator jest rozładowany, należy go natychmiast naładować. Po całkowitym naładowaniu odłączyć od ładowania. W przypadku wycieku ze źródła energii, usunąć ciecz przy użyciu rękawic ochronnych

i suchej szmatki. Przed pierwszym użyciem całkowicie naładować akumulator.

⊘ WSKAZÓWKI DOTYCZĄCE OCHRONY ŚRODOWISKA UTYLIZACJA
Opakowanie zutylizować stosując zasady segregacji odpadów. Tekturę i karton wyrzucić do pojemnika na makulaturę, folię do pojemnika na tworzywa sztuczne przeznaczone do recyklingu.
Bezużyteczny produkt zutylizować zgodnie z obowiązującymi przepisami. Symbol pojemnika na śmieci wskazuje, że na terenie UE nie wolno utylizować urządzeń elektrycznych razem ze zwykłymi odpadami komunalnymi. Oddać produkt do punktu zbiórki odpadów elektrycznych w swojej gminie albo zwrócić się do punktu, w którym zakupiono produkt.
Oddać urządzenie do utylizacji w specjalnym punkcie utylizacji zużytych urządzeń. Nie wrzucać urządzenia do odpadów komunalnych.
Zużyte baterie / akumulatory utylizować zgodnie z lokalnymi przepisami ustawowymi albo z wymogami.
W ten sposób spełnia się obowiązek ustawowy i przyczynia do ochrony środowiska.

ⓘ OPIS PRODUKTU
1. Punktowe światło LED
2. UV-LED
3. Laser
4. Obrotowy klips mocujący z magnesem
5. Przycisk lasera
6. Przycisk włącznika/wyłącznika
7. Główne światło LED COB
8. Gniazdo ładowania ze wskaźnikiem ładowania
9. Obudowa baterii
10. Magnes

ⓘ URUCHOMIENIE
Włączyć lampę za pomocą przycisku wł./wył.
1× tryb niski
2× tryb wysoki
3× punktowe światło LED
4× dioda UV
5× wył.
Funkcja bezpośredniego wyłączenia jest aktywowana po ok. 5 s.
Długie naciśnięcie aktywuje tryb Boost (dioda LED COB).
- Ze względu na monitorowanie temperatury tryb ten można ponownie aktywować tylko po upływie określonego czasu (ok. 10 minut).

Przycisk lasera:
Naciśnięcie i przytrzymanie: laser włączony
Dwukrotne kliknięcie: laser włączony na stałe
Ostrzeżenie o niskim poziomie naładowania akumulatora:
Jeśli poziom naładowania akumulatora jest niższy niż 10%, dioda LED COB miga 3×.
Należy natychmiast naładować akumulator.
Tryb ładowania:
- Proces ładowania: wskaźnik LED świeci na czerwono
- Akumulator w pełni naładowany: wskaźnik LED świeci na zielono

Świecenie i ładowanie w tym samym czasie jest niemożliwe i niedozwolone.

UWAGA LASER!
Podczas obsługi urządzenia laserowego może dojść do obrażeń ciała.
Promieniowanie laserowe – zagrożenie dla oczu:
- Nigdy nie kierować wiązki laserowej na ludzi lub zwierzęta.
- Nie patrzeć w wiązkę laserową.
- Odbicie: odbicia lustrzane mogą być równie niebezpieczne jak bezpośrednia wiązka lasera, ponieważ wiązka lasera jest kierowana w określonym kierunku i może stanowić zagrożenie dla osób lub urządzeń, które nie znajdują się bezpośrednio w torze promieniowania.
- Wiązki lasera mogą uszkodzić oczy/siatkówkę, co może prowadzić do trwałych uszkodzeń.

▲ **UWAGA DIODA LASEROWA: Nie odkręcać obudowy!**

▲ GRUPA RYZYKA 1
Uwaga: Ten produkt emituje promieniowanie UV. Należy ograniczyć kontakt z oczami i skórą. Należy stosować odpowiednie środki ochronne.

CE produkt spełnia wymogi dyrektyw unijnych.

Zmiany techniczne zastrzeżone. Odpowiedzialność z tytułu błędów drukarskich wykluczona.

BESCHREIBUNG SYMBOLE | DESCRIPTION SYMBOLS

⟨III⟩	Schutzklasse III | Class 3 equipment
CE	Übereinstimmung mit den EU-Richtlinien | Conforms to the European directive
⚠	Risikoklasse - Nicht in die Lichtquelle blicken | Risk-Group - Do not look into the lamp
☒	Elektroschrott (WEEE-Richtlinie) | Waste of Electrical and Electronic Equipment (WEEE-Guideline)
☒	Batterieentsorgungsinformation - Nicht in den Hausmüll! | Battery disposal information - Not for houswhold waste
ⓘ	Bedienungsanleitung beachten! | Read the operating instructions carefully before use!
◐- - - 0,1m	Mindestabstand zu angestrahlten Objekten | Minimum distance from lighted objects

22 PAP

FR IT

Séparez les éléments avant de trier
Raccolta diffeneziata dei rifiuti,
Controlla le linee guida del tuo comune

FR
Cet appareil, ses accessoires, cordons et batterie se recyclent
À DÉPOSER EN MAGASIN ou À DÉPOSER EN DÉCHETERIE

Points de collecte sur www.quefairedemesdechets.fr
Privilégiez la réparation ou le don de votre appareil !

Kundenservice | Customer service:

ANSMANN AG
Industriestrasse 10
97959 Assamstadt
Germany

Support & FAQ: www.ansmann.de

E-Mail: service@ansmann.de
Service: +49 (0) 6294 / 4204 3400

MA-1600-0708/V02/10-2025