ezsolar®

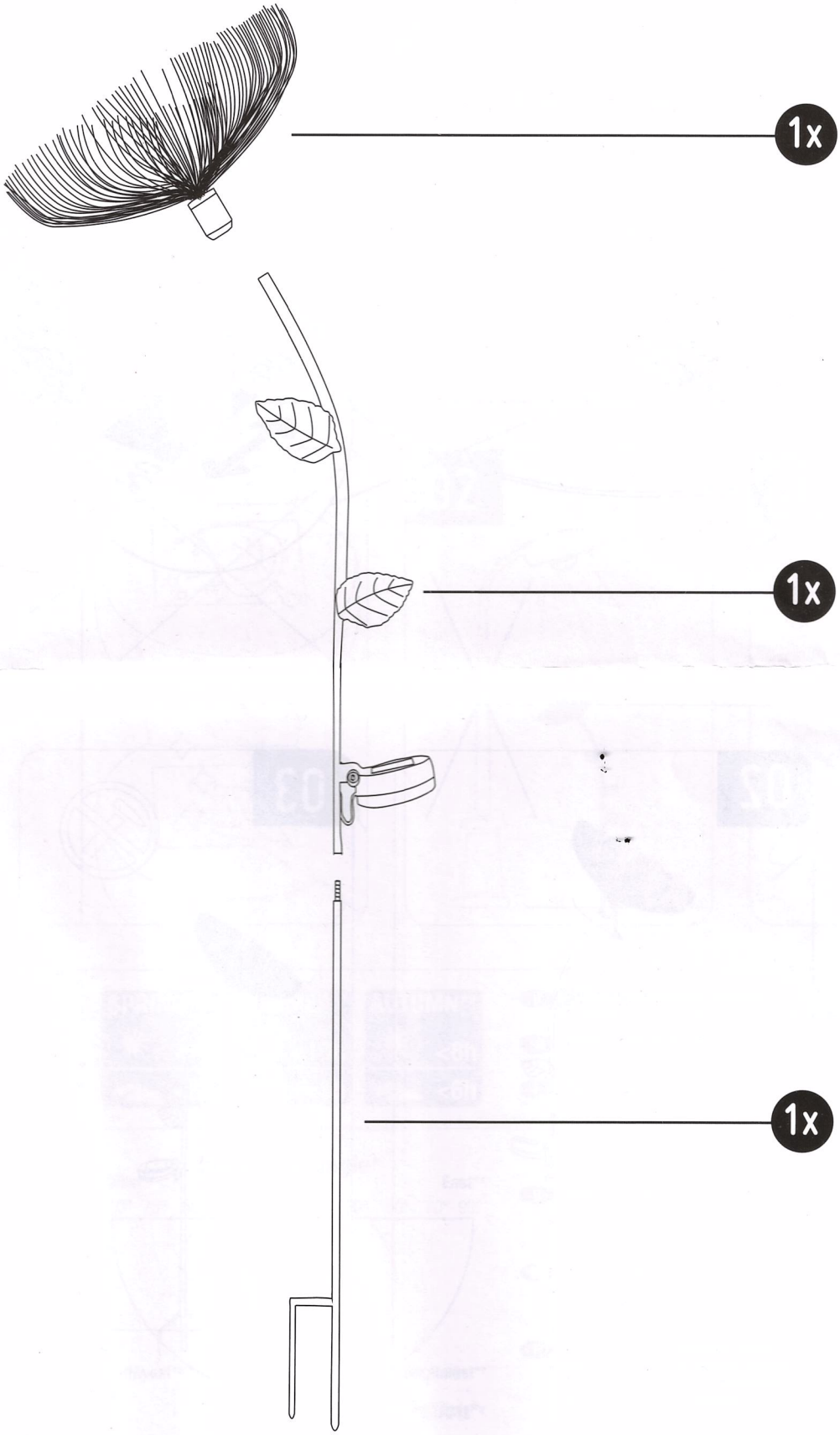

GL091EZ

eZsolar®

BATTERIEWECHSEL / BATTERY REPLACEMENT / REMPLACEMENT DE L'ACCUMULATEUR

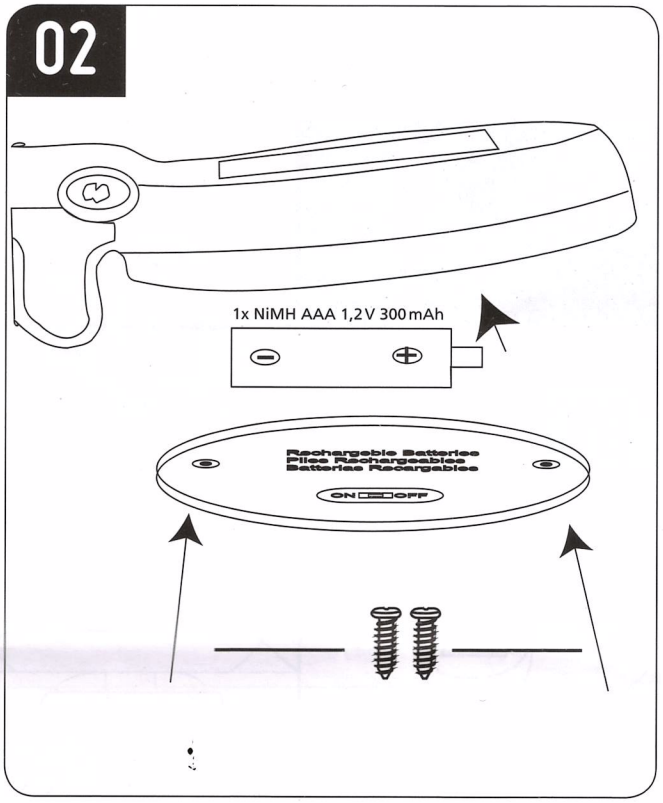

D

2. Elektroabfall darf nicht im Hausmüll entsorgt werden.
3. Batterien müssen dem Recycling zugeführt oder fachgerecht entsorgt werden.

GB

2. Electronic waste may not be disposed of with household waste.
3. Batteries must be added to the recycling or disposed of in a proper manner.

F

2. Les déchets d'équipements électriques ne doivent pas être jetés dans les ordures ménagères.
3. Les piles doivent être recyclées ou éliminées correctement.

Hergestellt für | Manufactured for | Fabriqué pour : VIDIS GmbH, Rungedamm 37, 21035 Hamburg

eZsolar®

INBETRIEBNAHME / COMMISSIONING / MISE EN SERVICE

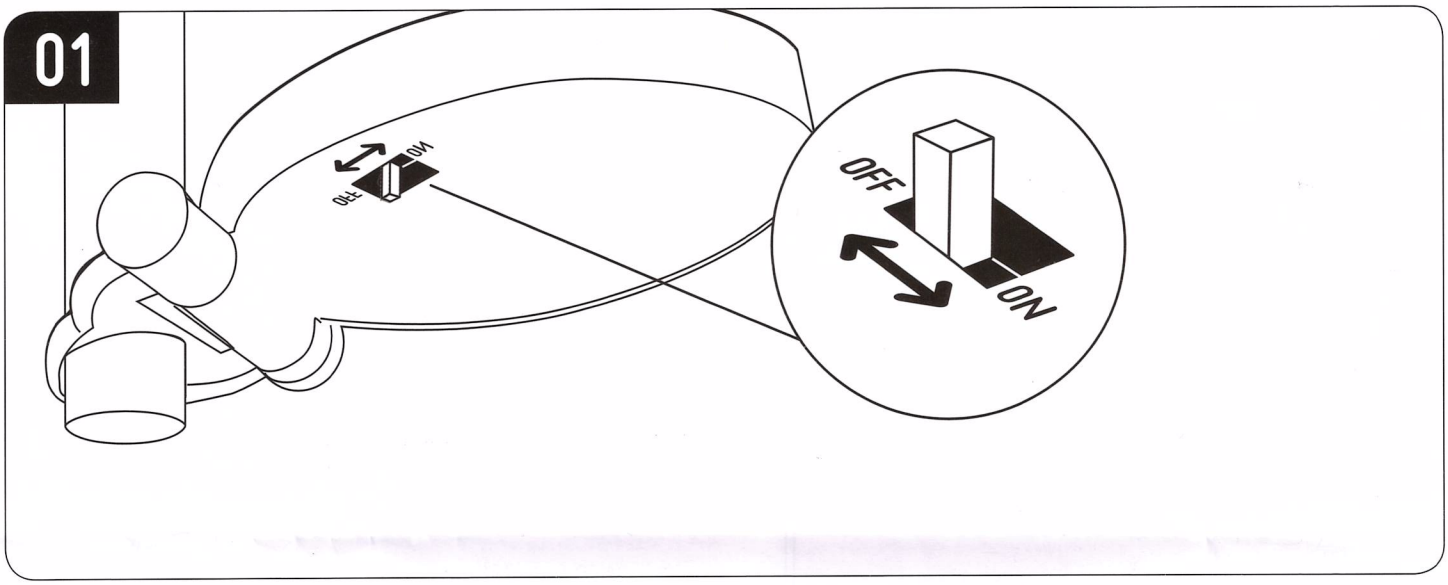

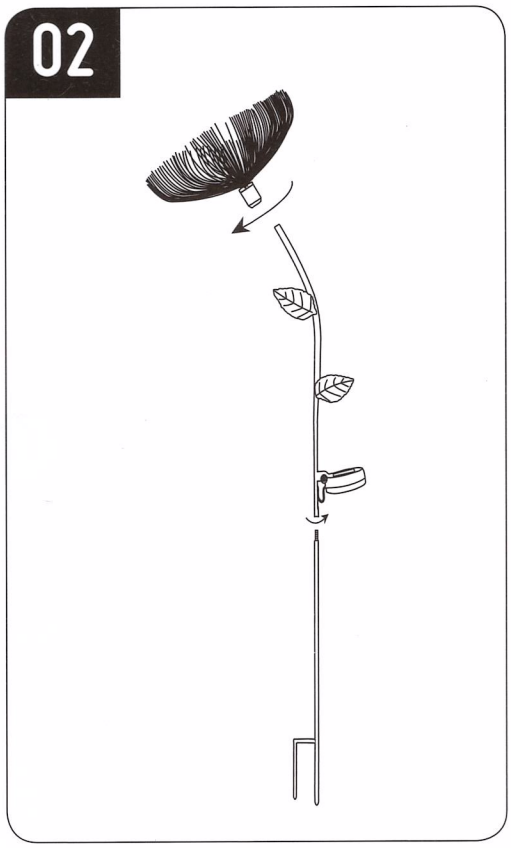

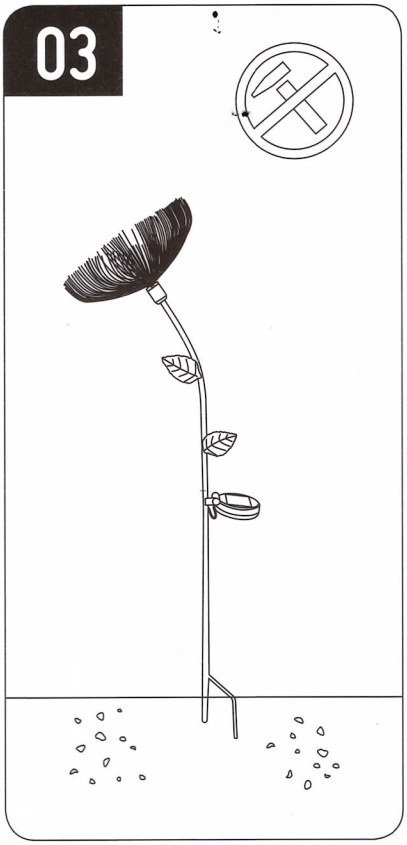

eZsolar®

REINIGUNG + STANDORT / CLEANING + LOCATION / NETTOYAGE + EMPLACEMENT

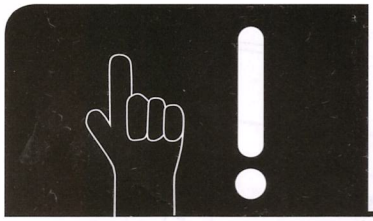

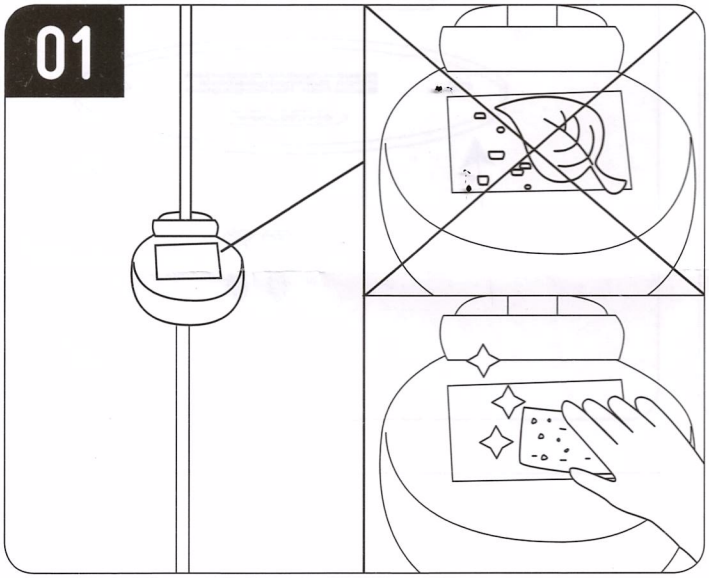

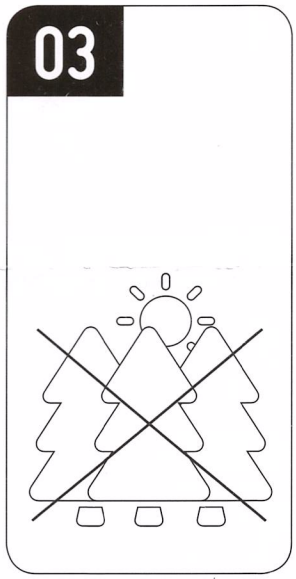

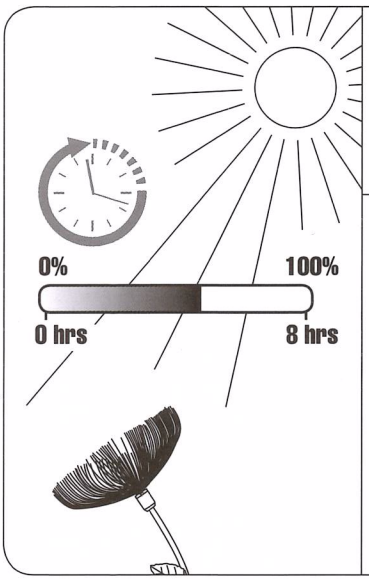

SPRING*1	SUMMER*2	AUTUMN*3
<8h	<10h	<8h
<6h	<8h	<6h

D **Witterungsbedingte Leistung**
*1 Frühling | *2 Sommer | *3 Herbst | Das Produkt ist nicht frostfest.

GB **Output due to weather**
*1 Spring | *2 Summer | *3 Autumn | The product is not frost-resistant.

F **Performances en fonction des conditions météorologiques**
*1 Printemps | *2 Été | *3 Automne | L'article n'est pas résistant au gel.

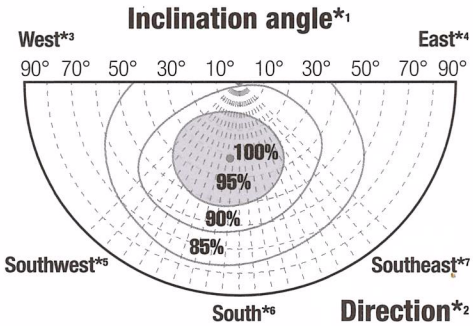

D **Ausrichtung des Solarpanels zur optimalen Energiegewinnung**
*1 Neigungswinkel | *2 Himmelsrichtung | *3 West | *4 Ost | *5 Südwest | *6 Süd | *7 Südost

GB **Aligning the solar panel to generate as much energy as possible**
*1 Inclination angle | *2 Direction | *3 West | *4 East | *5 Southwest | *6 South | *7 Southeast

F **Orientation du panneau solaire pour une production d'énergie optimale**
*1 Angle d'inclinaison | *2 Point cardinal | *3 Ouest | *4 Est | *5 Sud-ouest | *6 Sud | *7 Sud-est

#191102

GL091EZ